VOLUME N. 6.2

AS BUILT DRAWINGS
COIL AND SHIELD

1. COIL
2. SHIELD

11/05/98

BABAR DRAWING LIST VOLUME N. 6.2

COD. DISEG.	N. FG.	TITOLO DISEGNO	FORM. REV. DATA IMPIANTO
620RM07009	* 2	CYLINDER SUPPORT	K E 28/01/98 BABAR
620RM07142	* 3	AVVOLGIMENTO MAGNETE	K D 28/01/98 BABAR
620RM07242	* 2	ASSIEME SCHERMO	H B 20/02/98 BABAR
620RM07249	* 3	VIROLA ESTERNA SCHERMO	H C 20/02/98 BABAR
620RM07250	* 3	VIROLA INTERNA SCHERMO	H C 20/02/98 BABAR
620RM07252	* 21	PARTICOLARI SCHERMO	K B 19/02/98 BABAR
620RM07256	* 1	RIEMPITIVI E FLANGE AVVOLGIMENTO	K A 18/02/98 BABAR
620RM07273	* 1	GREZZO PER CILINDRO DI SUPPORTO	K A 02/02/98 BABAR
620RM07721	* 1	VIROLA ESTERNA NUOVO IMP. HE	N A 20/02/98 BABAR

NUMERO RECORDS LETTI : 9
NUMERO RECORDS STAMPATI : 9
* * * END OF FILE * * *

ATTENZIONE OGNI MODIFICA DEVE ESSERE ESEGUITA SU SISTEMA GRAFICO

ZONA	REV.	DESCRIZIONE MODIFICHE	DISEGN.	CONTR.	APPR.	DATA	TEC. FABBR.	CONTR. QUAL.	GAR. QUAL.
	A	AGGIORNATO DISEGNO.-				25.03.96			
	B	AGGIORNATO N.°DISEGNO,RADICALE ERA 602RM				21.06.96			
		ANZICHE'620RM; AGGIORNATO DISEGNO.-							
	C	AGGIORNATO DISEGNO (C);MODIFICATO SALDA-				26.08.96			
		TURE,QUOTA 10 ERA 8.-							
	D	AGGIUNTO CANALINI ED HELICOIL M16x2d;				08.10.96			
		MODIFICATO DIA., ø3016.6 ERA ø3019.6.-							
	E	AGGIUNTO MODIFICHE E QUOTE AS BUILT	ROMANI			28.01.98			

PER GLI AS BUILT VEDI DOC. DCR13122 11/12/96
ANSALDO ENERGIA UFF. TEFA MILANO
FOR OTHERS AS BUILT MEASUREMENTS SEE DOCUMENT :
ANSALDO ENERGIA TEFA MILANO DCR13122 11/12/96

NOTE

-1) I RILIEVI DI CILINDRICITA' E DI CIRCOLARITA' DOVRANNO ESSERE ESEGUITI CON IL PEZZO IN MACCHINA E LIBERO DA ATTREZZATURE PER LA LAVORAZIONE.-

-2)APERTURE PER ENTRATA E USCITA CONDUTTORE A QUOTA ANGOLARE -15°+15°.-

-3)N.°36 FORI M16x35/50 CON ELICOIL,EQUIDISTANTI, SU AMBEDUE I LATI.-

-4) RILEVATE LE QUOTE SUL ø INT. DEL CILINDRO LAVORARE L'ANELLO CON UNA TOLLERANZA DI ACCOPPIAMENTO H7 g6

-5) N°.36 AVANFORI ø10 DA ESEGUIRE SULL'ANELLO POS.3.-

-6) N°.36 AVANFORI ø10 NON PASSANTI VERSO L'ESTERNO DEL CILINDRO DA ESEGUIRE IN ANSALDO,AD AVVOLGIMENTO FINITO E PRESSATO,SFALSATI DI 5° RISPETTO AI FORI M16, CONTROMARCANDOLI CON I FORI ESEGUITI SULL'ANELLO POS.3.-

-7) I GIUNTI AL/INOX SARANNO FORNITI DA ANSALDO.

-8)I COLLETTORI LATO OPPOSTO U.E. DEVONO ESSERE CHIUSI CON FLANGETTE SPESSORE 5MM.; LE SALDATURE DEVONO ESSERE A TENUTA COME DA SPECIFICA N.700RM07102 REV.0.-

-9) SALDATURE Z 10 △ PER SOSTEGNI POS.4-5.-

-10) SALDATURE A TRATTI ALTERNI L.=200mm.PER IL 50% DA UN LATO E PER IL 50% DALL'ALTRO PER TUBO RAFFRED. POS.6- -AREA CORDONE SALDATURA 50mm.^{2} -

TOLLERANZE GENERALI DI LAVORAZIONE MECCANICA DELLE QUOTE SENZA TOLLERANZE (UNI 5307-63)

GRADO DI PRECISIONE	PER DIMENSIONI LINEARI NOMINALI – GRUPPO DI DIMENSIONI IN MM. – fino a 6	da 6 a 30	da 30 a 120	da 120 a 315	da 315 a 1000	da 1000 a 2000	da 2000 a 4000	oltre 4000	PER DIMENSIONI ANGOLARI NOMINALI – GRUPPO DI DIMENSIONI IN MM. (del lato più corto) – da 3 a 6	da 6 a 30	da 30 a 120	oltre 120
GROSSOLANO	±0.2	±0.5	±0.8	±1.2	±2	±3	±4	±5				
MEDIO	±0.1	±0.2	±0.3	±0.5	±0.8	±1.2	±2	±3	±1°	±30'	±20'	±10'
PRECISO	±0.05	±0.1	±0.15	±0.2	±0.3	±0.5	/	/				

SALVO INDICAZIONE CONTRARIA TUTTI GLI SPIGOLI VANNO ARROTONDATI

N. PEZZI o QUANT.	OGGETTO o DENOMINAZIONE	POS.	N.ri MISS. e QUANT.	DIMENSIONI – DISEGNO MODELLO – STAMPO	CAT. QQ.	TIPO E QUAL.	SIMBOLO NUMERICO	CAT. QQ.	PESO GREZZO kg	PESO FINITO 3600 kg
				MATERIALE						
RUBRICA o ESEC. 2 1				MATERIALE DA PRELEVARE						
MT 2	TUBO	14		ø18xSp.1		Cu				
MT 5	TUBO	13		ø22xSp.1		Cu				
72	HELICOIL	12	72	M16x2d		INOX				
36	SPINA	11	36	ø22h6 x70 V.DIS.		AISI304				
2	GIUNTO AL/INOX	10	2	1"/18x1		VEDI NOTA7				
2	TUBO 20x3	9	2	V.DIS.		ALLUMINIO				
2	COLLETTORE	8	2	TUBO 50x40 Sp.5 l.=3265 V.DIS.		Al 5083-0				
m. 2	TUBETTO ø21x2	7	m. 2	V.DIS.		INOX				
m. 130	TUBO RAFFREDD. ø30 Sp.5	6	m. 130	35x22 V.DIS.		Al				
6	SOSTEGNO ASS.	5	6	V.DIS.		Al 5083-0				
16	SOSTEGNO RAD.	4	16	V.DIS.		Al 5083-0				
1	ANELLO	3	1	V.DIS.		Al 5083-0				
1	CILINDRO	2	1	V.DIS.		Al 5083-0				3300
1	GREZZO	1	1	620RM07273 REV.0						

PROGETTAZIONE – UNITA' VERIFICATRICI

	DISEGN.	CONTR.	APPR.	TEC. FABBR.	CONTR. QUAL.	GAR. QUAL.
FIRMA	Soldavini					
DATA	05.01.96					

ANSALDO GIE

STABILIMENTO | CODICE O STRUTT. DI fa UTILIZZO | CODICE CIA | NUMERO CED | FORMATO A 1

TITOLO BABAR
SOLENOID SUPPORT CYLILNDER
CILINDRO SUPPORTO MAGNETE

NUMERO DIS. 620RM07009
SEGUE FOGLIO 2 FOGLIO 1
REV. A B C D E

0004EM

A termini di legge vi sopravviene vietata la comunicazione a terzi il contenuto del presente disegno

QUOTE DI LAVORAZIONE SENZA INDICAZIONE DI TOLLERANZA SECONDO TN F 3661 GRADO DI PRECISIONE

MOD. NOR 71 – FORMATO A1 (8974)

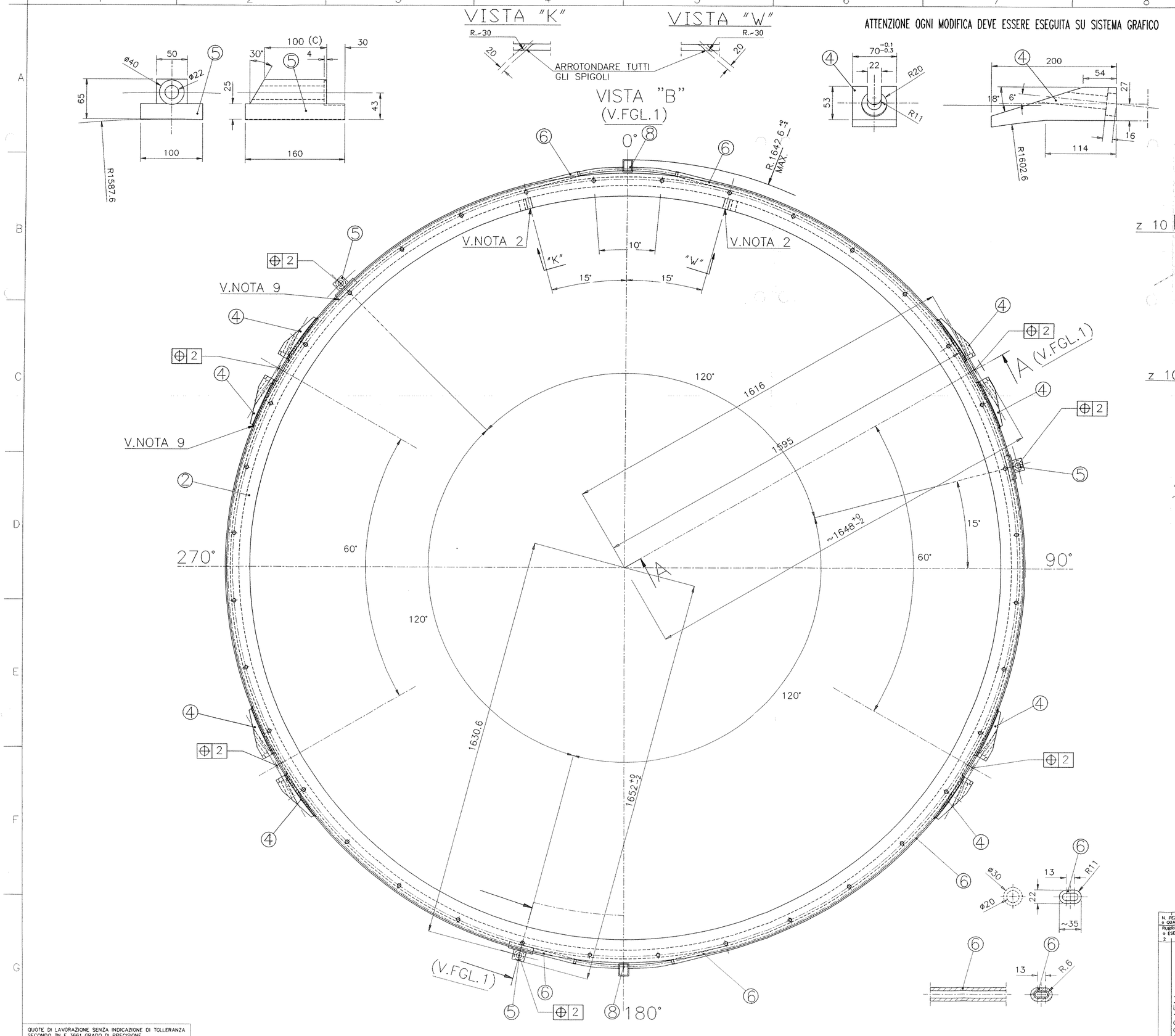

ATTENZIONE OGNI MODIFICA DEVE ESSERE ESEGUITA SU SISTEMA GRAFICO

ZONA	REV.	DESCRIZIONE MODIFICHE	DISEGN.	CONTR.	APPR.	DATA		TEC. FABBR.	CONTR. QUAL.	GAR. QUAL.
	A	V.FGL.1.–	[signature]			25.03.96				
	B	V.FGL.1.–	[signature]			21.06.96				
	C	V.FGL.1.–	[signature]			26.08.96				
	D	V.FGL.1.–	[signature]			08.10.96				
	E	V.FGL.1.–	ROMANI	[signature]		28.01.98				

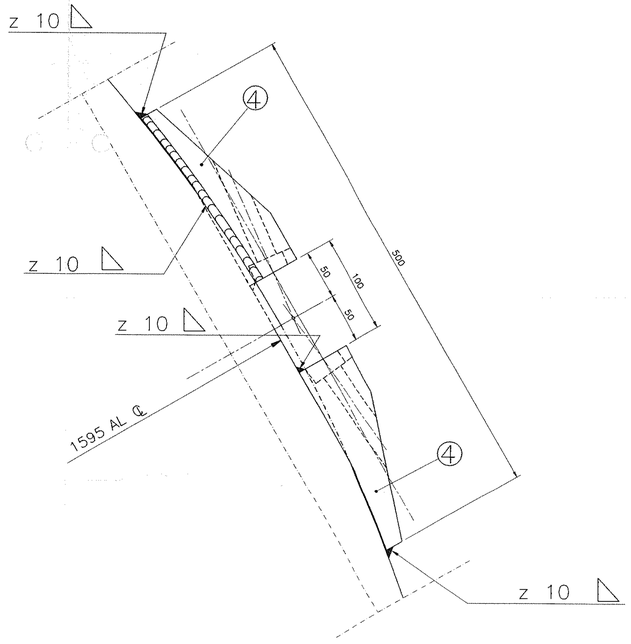

PARTIC. SEDI SOSTEGNI POS.4

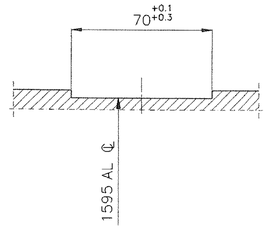

N. PEZZI o QUANT. / RUBRICA o ESEC.	OGGETTO o DENOMINAZIONE	POS.	UM. MIS. E QUANT.	DIMENSIONI – DISEGNO MODELLO – STAMPO	CAT. QQ.	TIPO E QUAL.	SIMBOLO NUMERICO	CAT. QQ.	PESO GREZZO kg	PESO FINITO kg
2 1						MATERIALE				

MATERIALE DA PRELEVARE

	PROGETTAZIONE			UNITA' VERIFICATRICI		
	DISEGN.	CONTR.	APPR.	TEC. FABBR.	CONTR. QUAL.	GAR. QUAL.
FIRMA	[signature]					
DATA	05.01.96					

ANSALDO GIE

STABILIMENTO | CODICE O STRUTT. DI 1o UTILIZZO | COD. CIA | NUMERO CED | FORM. A 1

TITOLO: BABAR
SOLENOID SUPPORT CYLILNDER
CILINDRO SUPPORTO MAGNETE

NUMERO DIS. 620RM07009
SEGUE FOGLIO | FOGLIO 2
REV. A B C D E

0004EM

A termini di legge e' rigorosamente vietata riprodurre o commerciare a terzi il contenuto del presente disegno

QUOTE DI LAVORAZIONE SENZA INDICAZIONE DI TOLLERANZA SECONDO TN F 3661 GRADO DI PRECISIONE

MOD. NOR 71 – FORMATO A1 (8974)

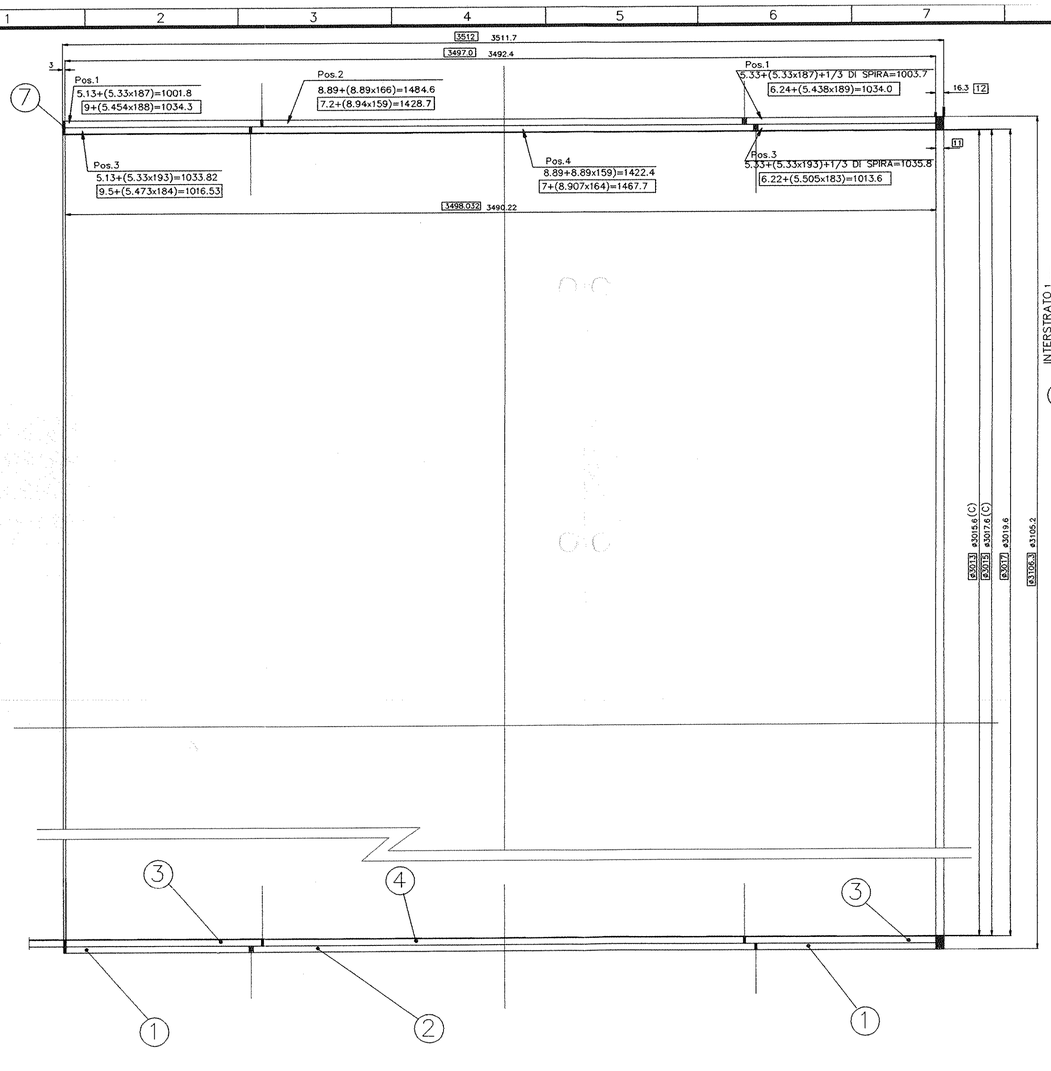

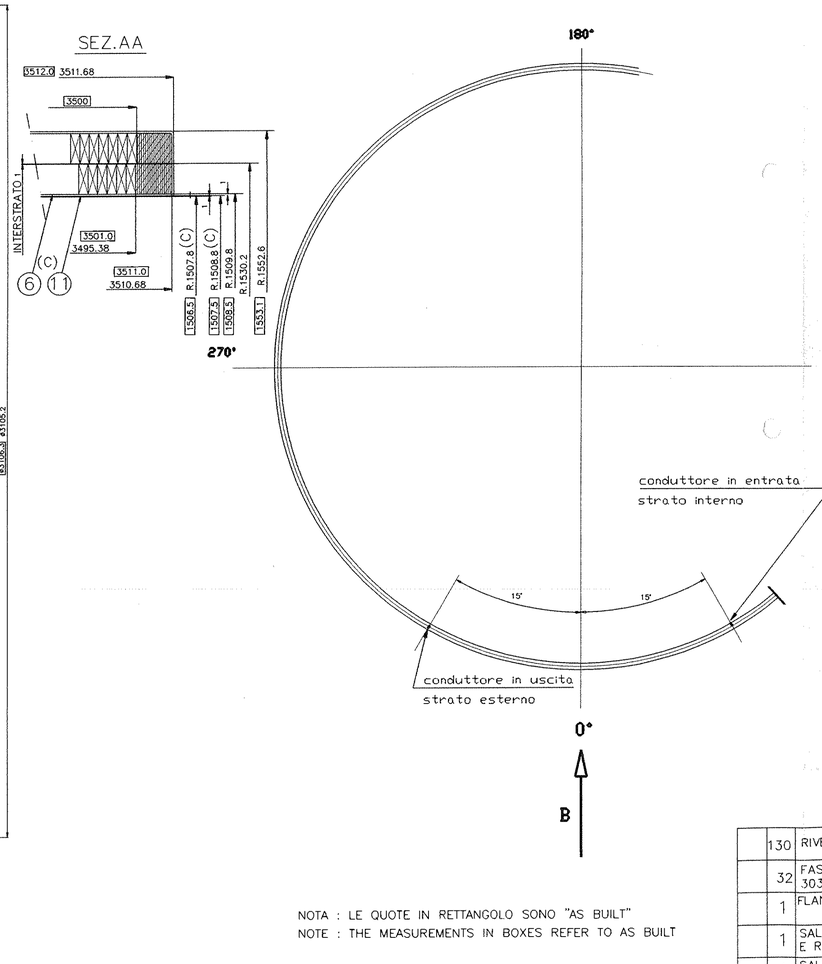

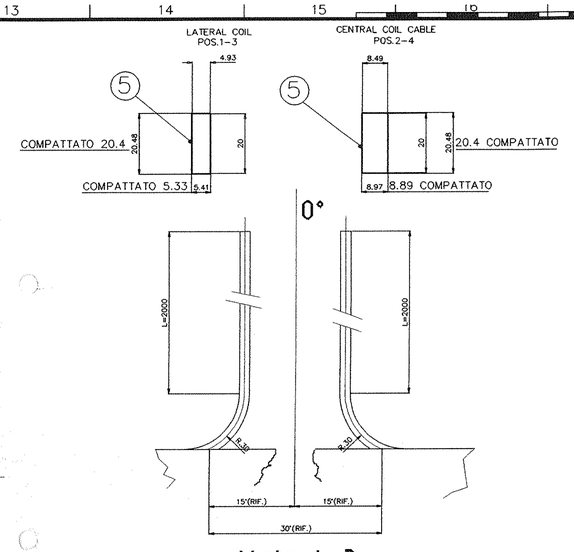

Visto da B

NOTE

1) L'ISOLAMENTO DI SPIRA SARA' ESEGUITO CON N.°1 NASTRATURA 1/2 SOVRAPPOSTA.–
2) LO STRATO INTERNO SARA' AVVOLTO IN SENSO ORARIO.
3) LO STRATO ESTERNO SARA' AVVOLTO IN SENSO ANTIORARIO.
4) DURANTE L'AVVOLGIMENTO DOVRANNO ESSERE ESEGUITE OPERAZIONI DI COMPATTAMENTO DELLE SPIRE TRAMITE APPOSITI ANELLI.(VED.METODO).–
5) IL CONDUTTORE LATERALE ESTERNO ,POS.1, SARA'FORNITO IN N° 2 SPEZZONI DI SEZ.4.93mm.x20mm.E LUNGHEZZA m.1813 e m.1817 RISPETTIVAMENTE.
6) IL CONDUTTORE CENTRALE ESTERNO ,POS.2, SARA'FORNITO IN N° 1 SPEZZONE DI SEZ.8.49mm.x20mm.E LUNGHEZZA m.1608.–
7) IL CONDUTTORE LATERALE INTERNO ,POS.3, SARA' FORNITO IN N° 2 SPEZZONI DI SEZ.4.93mm.x20mm.E LUNGHEZZA m.1845 e m.1849 RISPETTIVAMENTE.
8) IL CONDUTTORE CENTRALE ESTERNO ,POS.4, SARA'FORNITO IN N° 1 SPEZZONE DI SEZ.8.49mm.x20mm.E LUNGHEZZA m.1518.–
9) L'ISOLAMENTO DI CONTROMASSA SARA' ESEGUITO CON NASTRO DI VETRO DA 200X0.28MM. ,POS.6. (PER L'APPLICAZIONE VED. METODO).–
10) LA GIUNZIONE TRA I DUE STRATI DEVE ESSERE ISOLATA CON N.°2 NASTRATURE 1/2 SOVRAPPOSTE CON NASTRO DA 0.15X25.–
11) PER LA SALDATURA DEGLI SPEZZONI VED. PARTIC. SU FOGLI 2,3.–
12) COMPESARE DURANTE L'AVVOLGIMENTO DELLO STRATO INTERNO I 2mm. IN MENO RISPETTO ALLO STRATO ESTERNO IN MODO DA ARRIVARE ALLA GIUNZIONE CON LE SPIRE DEI DUE STRATI ALLA STESSA ALTEZZA.–

TOT. KG. 3700

NOTA : LE QUOTE IN RETTANGOLO SONO "AS BUILT"
NOTE : THE MEASUREMENTS IN BOXES REFER TO AS BUILT

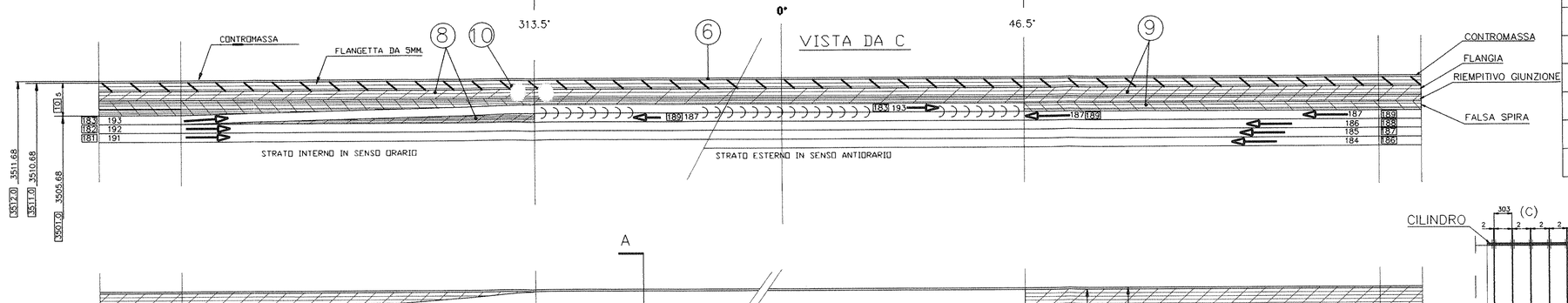

	130	RIVETTO TESTA SVASATA 1.9x3	12	130	UNI7347-74	INOX		
	32	FASCIA DI ALLUMINIO 303x1 l.=3545	11	32	V.DIS.	NASTRO DI ALLUM. Sp.1		
	1	FLANGIA LATO GIUNZIONE	10	1	620RM07256 POS.4			15
	1	SALTO DI SPIRA,STRATO ESTERNO, E RIEMPITIVI	9	1	620RM07256 POS.3			15
	1	SALTO DI SPIRA,STRATO INTERNO, E RIEMPITIVI	8	1	620RM07256 POS.2			10
	1	FLANGIA LATO USCITE	7	1	620RM07256 POS.1			10
	1	ISOLAMENTO DI CONTROMASSA Sp.0.28X500	6	1			R. UM00740	
	1	ISOLAMENTO DI SPIRA Sp.0.12X25	5	1			R. UM00740	
	m. 1518	CONDUTTORE CENTRALE INTERNO SEZ.8.49x20	4	m. 1518	1 Spezzone= m. 1518		R.	750
	m. 3694	CONDUTTORE LATERALE INTERNO SEZ.4.93x20	3	m. 3694	1 Spezzone= m. 1845 1 Spezzone= m. 1849		R.	1060
	m. 1608	CONDUTTORE CENTRALE ESTERNO SEZ.8.49x20	2	m. 1608	1 Spezzone= m. 1608		R.	790
	m. 3630	CONDUTTORE LATERALE ESTERNO SEZ.4.93x20	1	m. 3630	1 Spezzone= m. 1813 1 Spezzone= m. 1817		R.	1040

KG.

Rev rev.	St. st.	Sc. sc.	Descrizione kind of revision	Preparato prepared	Controllato checked	Verificato checked	Verificato checked	Verificato checked	Approvato approved	Data date
D			AGGIUNTO QUOTE AS BUILT	ROMANI						28.01.98
C			AGGIUNTO CONTROMASSA DIA INTERNO E POS.11-12							09.10.96
B			AGGIORNATO DIS.–							07.06.96
A			AGGIORNATO DIS.–							18.04.96
0										02.04.96

Identificazione File : 71421DBA.DWG

Progetto/project: BABAR
Cliente/client: INFN
Commessa job no.: 0004EM
Emittente issued by: PMA/CRSP
Tipo doc. doc. type:
Form. size: A1
Scala scale:
Derivato da derived from:
Rev. rev.:

ANSALDO
Ansaldo Energia s.p.a.

Titolo title: AVVOLGIMENTO MAGNETE

Informazioni strettamente riservate, di proprieta' Ansaldo Energia s.p.a., da non utilizzare per scopi diversi da quelli per cui sono state fornite.
Confidential information, property of Ansaldo Energia s.p.a., not to be used for any purpose other than that for which it is supplied

Codice struttura product breakdown structure:
Identificativo/document no.: 620RM07142
Rev./rev.: 0 A B C D
Foglio sheet: 1
Segue fg. foll. sheet: 2
Di of: 3

TOLLERANZE GENERALI DI LAVORAZIONE MECCANICA DELLE QUOTE SENZA TOLLERANZE (UNI 5307-63)											
	PER DIMENSIONI LINEARI NOMINALI GRUPPO DI DIMENSIONI IN MM.							PER DIMENSIONI ANGOLARI NOMINALI GRUPPO DI DIMENSIONI IN MM. (del lato più corto)			
GRADO DI PRECISIONE	fino a 6	da 6 a30	da 30 a 120	da 120 a 315	da 315 a 1000	da 1000 a 2000	da 2000 a 4000	oltre 4000	da 3 a 6	da 6 a 30	da 30 a 120	oltre 120
GROSSOLANO	±0.2	±0.5	±0.8	±1.2	±2	±3	±4	±5	±1°	±30'	±20'	±10'
MEDIO	±0.1	±0.2	±0.3	±0.5	±0.8	±1.2	±2	±3				
PRECISO	±0.05	±0.1	±0.15	±0.2	±0.3	±0.5	/	/				

SALVO INDICAZIONE CONTRARIA TUTTI GLI SPIGOLI VANNO ARROTONDATI

Simboli di rugosita' secondo ISO 1302 symbols for roughness according to ISO 1302

Tolleranze di forma e di posizione sec. ISO 2768/2 shape and position tolerances according to ISO 2768/2

Quote di lavorazione senza indicazione di tolleranza secondo ISO 2768/1 tolerances for non-limited dimensions for machining according to ISO 2768/1

Classi di tolleranza deviations grade mK ☐ cK ☐

MD 00027/00

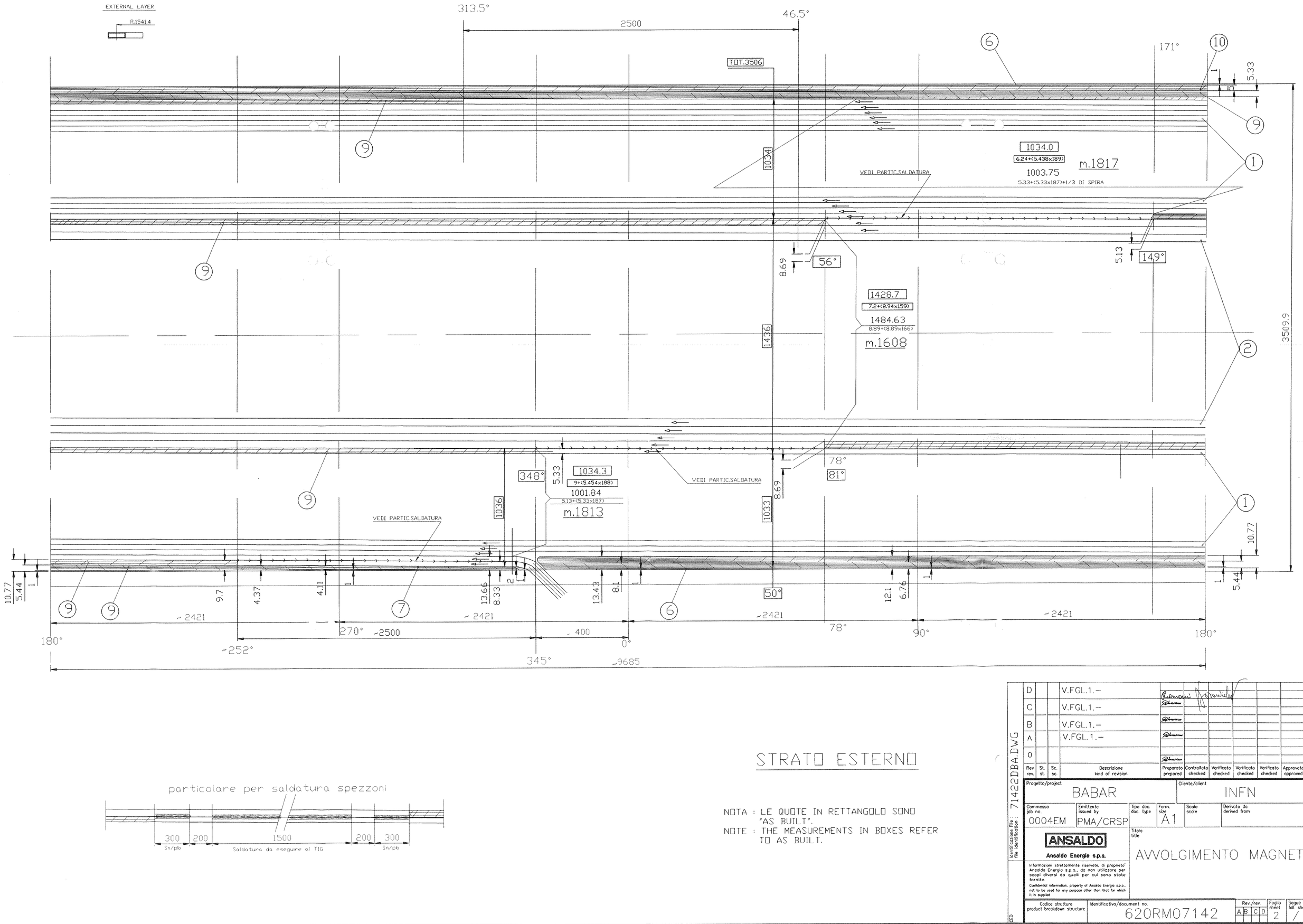

particolare per saldatura spezzoni

STRATO ESTERNO

NOTA : LE QUOTE IN RETTANGOLO SONO "AS BUILT".
NOTE : THE MEASUREMENTS IN BOXES REFER TO AS BUILT.

Rev rev.	St. st.	Sc. sc.	Descrizione kind of revision	Preparato prepared	Controllato checked	Verificato checked	Verificato checked	Verificato checked	Approvato approved	Data date
D			V.FGL.1.–							17.02.98
C			V.FGL.1.–							09.10.96
B			V.FGL.1.–							05.06.96
A			V.FGL.1.–							18.04.96
0										02.04.96

Identificazione File : 71422DBA.DWG

Progetto/project: BABAR
Cliente/client: INFN
Commessa job no.: 0004EM
Emittente issued by: PMA/CRSP
Tipo doc. doc. type:
Form. size: A1
Scala scale:
Derivato da derived from:
Rev. rev.:

ANSALDO
Ansaldo Energia s.p.a.

Titolo title: AVVOLGIMENTO MAGNETE

Informazioni strettamente riservate, di proprieta' Ansaldo Energia s.p.a., da non utilizzare per scopi diversi da quelli per cui sono state fornite.
Confidential information, property of Ansaldo Energia s.p.a., not to be used for any purpose other than that for which it is supplied

Codice struttura product breakdown structure:
Identificativo/document no.: 620RM07142
Rev./rev.: A B C D
Foglio sheet: 2
Segue fg. foll. sheet: /
Di of: 3

CED

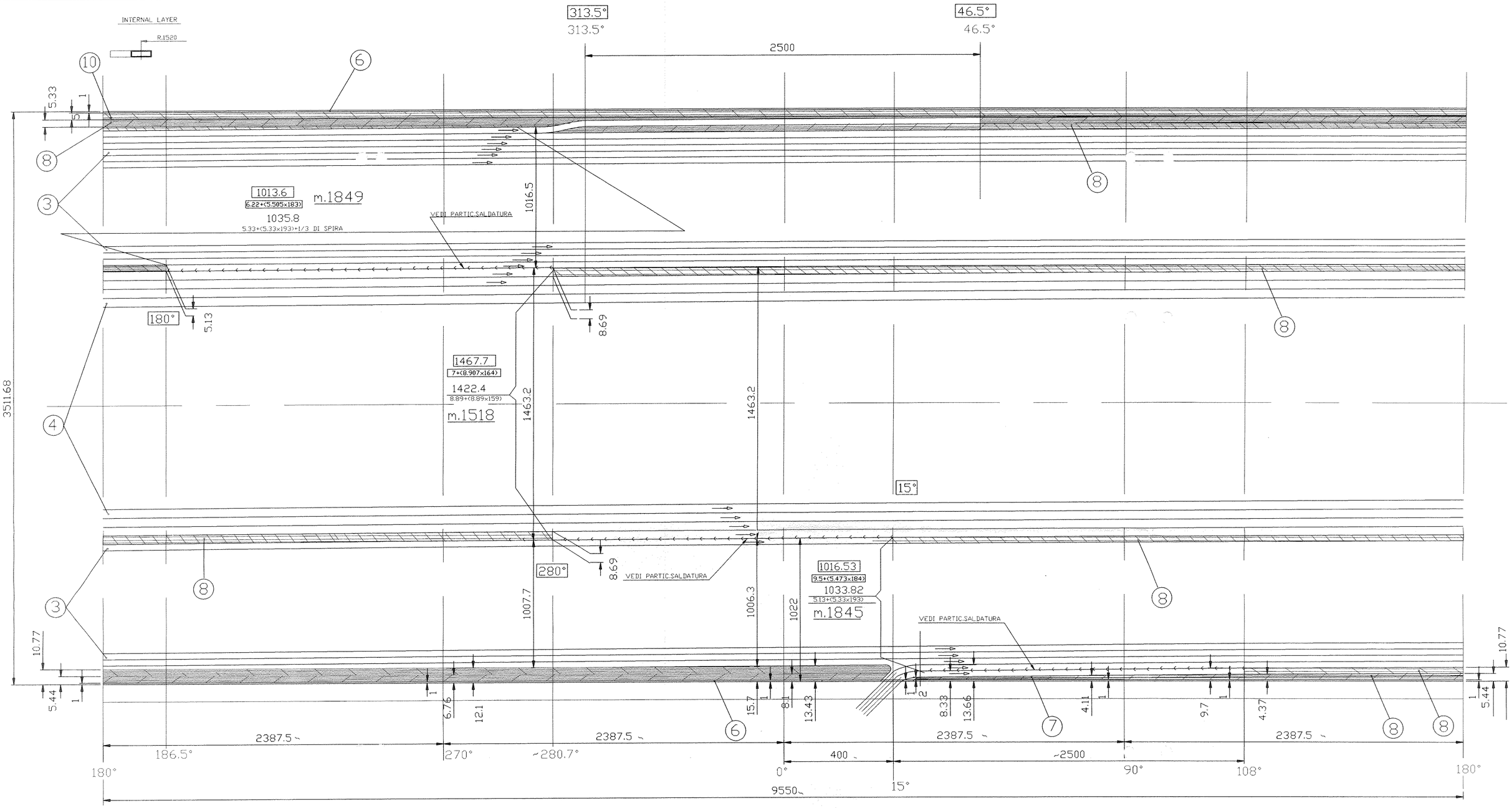

NOTA : LE QUOTE IN RETTANGOLO SONO "AS BUILT".
NOTE : THE MEASUREMENTS IN BOXES REFER TO AS BUILT.

STRATO INTERNO

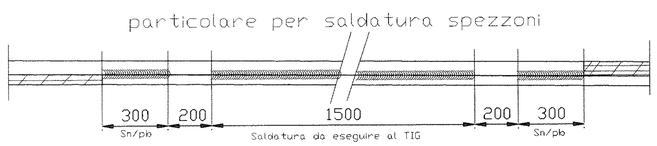

Rev rev.	St. st.	Sc. sc.	Descrizione kind of revision	Preparato prepared	Controllato checked	Verificato checked	Verificato checked	Verificato checked	Approvato approved	Data date
D			V.FGL.1.–							17.02.96
C			V.FGL.1.–							09.10.96
B			V.FGL.1.–							05.06.96
A			V.FGL.1.–							18.04.96
0			Prima emissione.–							02.04.96

Identificazione File : file identification : 71423DBA.DWG

Progetto/project: BABAR
Cliente/client: INFN
Commesso job no.: 0004EM
Emittente issued by: PMA/CRSP
Tipo doc. doc. type
Form. size: A1
Scala scale
Derivato da derived from
Rev. rev.

ANSALDO
Ansaldo Energia s.p.a.

Informazioni strettamente riservate, di proprieta' Ansaldo Energia s.p.a., da non utilizzare per scopi diversi da quelli per cui sono state fornite.
Confidential information, property of Ansaldo Energia s.p.a., not to be used for any purpose other than that for which it is supplied

Titolo title: AVVOLGIMENTO MAGNETE

Codice struttura product breakdown structure
Identificativo/document no.: 620RM07142
Rev./rev.: A B C D
Foglio sheet: 3
Segue fg. foll. sheet: /
Di of: 3

CED

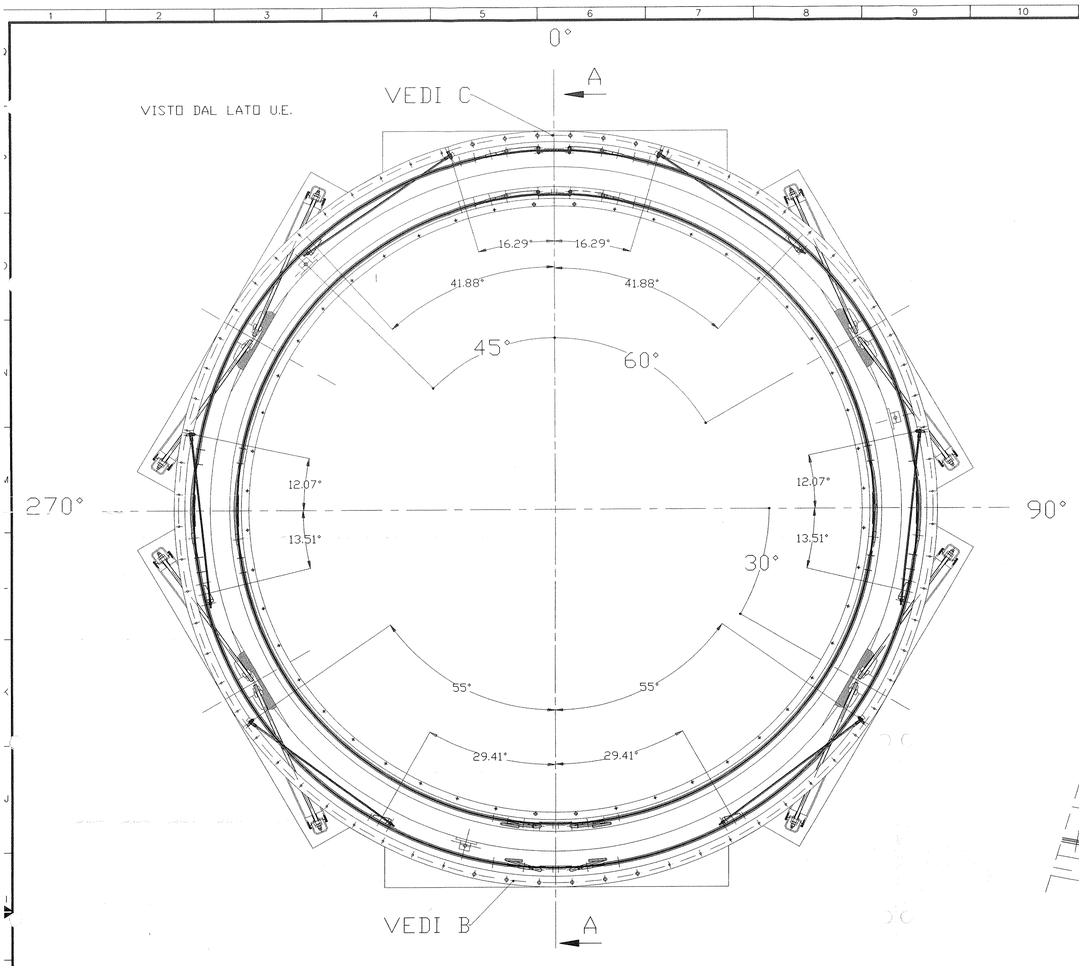

PARTICOLARE C
USCITE IDRAULICHE
SCALA:1/5

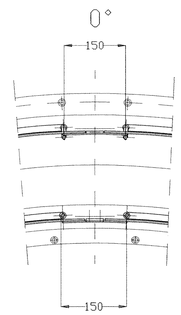

PARTICOLARE B
INGRESSI IDRAULICI
SCALA:1/5

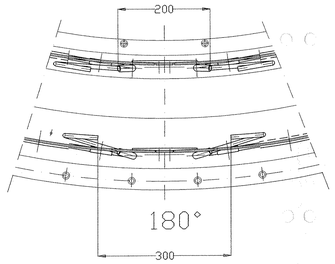

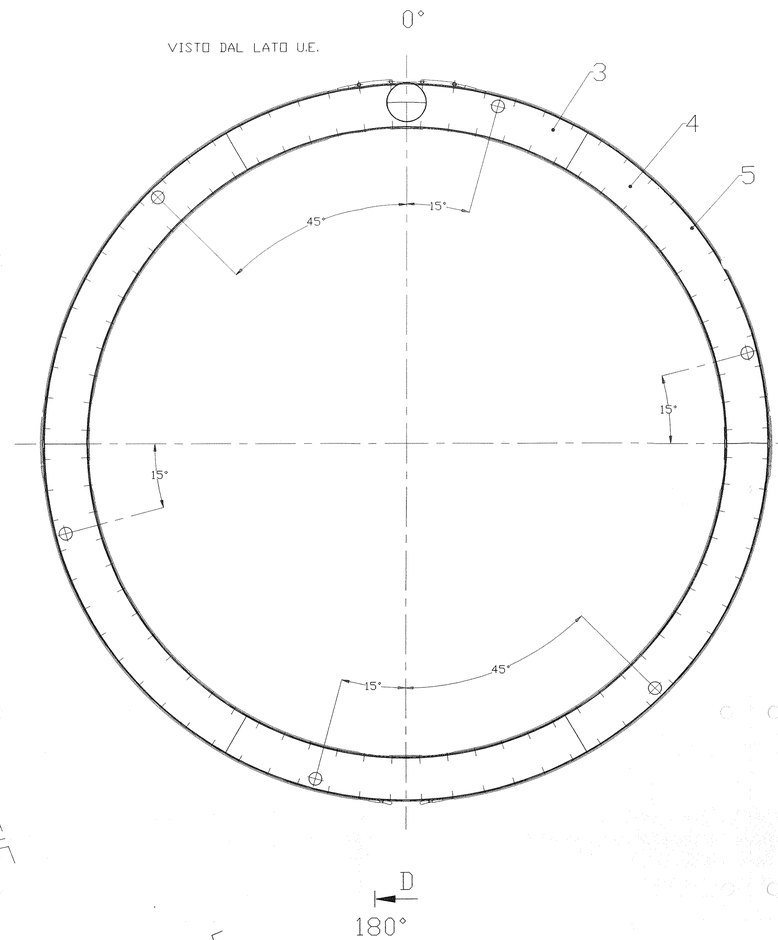

PARTICOLARE TIRANTE
SCALA:1/5

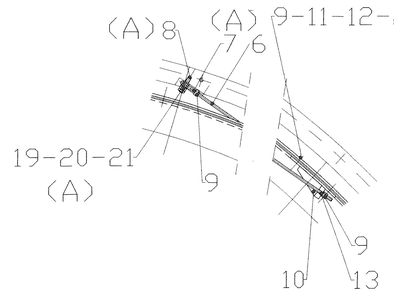

NOTA 1 I SETTORI LATO O.U.E. DEVONO ESSERE MONTATI CON I FORI A MANO OPPOSTA RISPETTO AI SETTORI LATO U.E. INDICATI NELLA VISTA DI FRONTE.

NOTA 2 I FORI SULLE VIROLE PER IL FISSAGGIO DEI SETTORI DEVONO ESSERE ESEGUITI DOPO LA CONTROMARCATURA.

NOTA3 I PANNELLI AL TELAIO POSSONO ESSERE: RIVETTATI O SALDATI AL TIG A BREVI TRATTI.

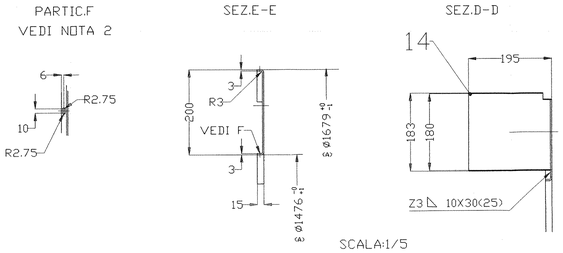

SCALA:1/5

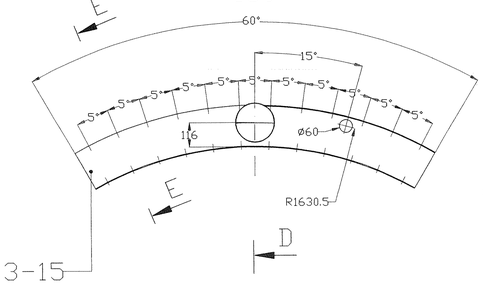

SCALA:1/10

SEZIONE A-A
SCALA:1/10

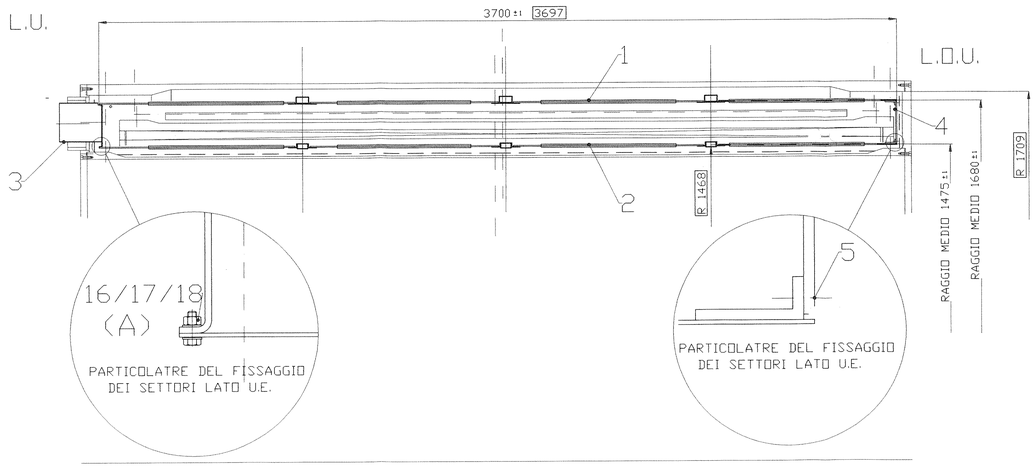

	POS.	DESCRIZIONE	N. PEZZI	DATI TECNICI	MATERIALE	NOTE	PESO TOTALE KG 850
(A)	22	CONTROPIASTRA (DA LAMIERA)	12	VEDI DISEGNO 620RM07252/F3/POS.3	INOX		KG./
(A)	21	RONDELLE PIANE	12	ø8.4X017	INOX	UNI 6593-69	KG./
(A)	20	DADI BASSI	12	M8	INOX	UNI 5589-65	KG.1
(A)	19	DADI	12	M8	INOX	UNI 5588-65	KG.1
(A)	18	DADO ALTO	150	M4	AISI304	UNI 5737	KG.1
(A)	17	RONDELLE PIANE	300	ø4.3X089	AISI304	UNI 6593-69	KG.1
(A)	16	VITI T.E.	150	M4X16	AISI304	UNI 5587-68 A	KG.1
(A)	15	SETTORI LATO USCITE (da lamiera)	5	SP.3	5083		KG.15
	14	TRONCHETTO PER CAMINO	1	SP.1.5	AL 5083		KG.2
	13	RONDELLE PIANE	24	6.4X12.1	INOX	UNI 6592-69	KG./
	12	ROSETTA GROVER	60	A6.4	INOX	UNI 1751	KG./
	11	VITI T.S.	48	M6X25	INOX	UNI 6109-67	KG.2
	10	SUPPORTI	6+6	VEDI DISEGNO 620RM07252/F3/POS.1-2	INOX		KG.35
	9	DADI	96	M6	INOX	UNI 5588-65	KG.3
(A)	8	PERNI DI ANCORAGGIO PER TESTINE	12	VEDI DISEGNO 620RM07252/F2	AISI304		KG.5
(A)	7	TESTINA A SNODO TIPO DIN 648 SERIE E ISO 6126 9	12	GU 8 DO	INOX		KG.5
	6	TIRANTI	12	VEDI DISEGNO 620RM07252/F1			KG.8
	5	VITI AUTOFILETTANTI A T.E.	150	VITE AB4.8X9.5	INOX	UNI 6949-80	KG.5
	4	SETTORI LATO OPPOSTO USCITE DA LAMIERA	6	SP.5	AL 5083		KG.30
(A)	3	SETTORE + USCITE ELETTRICHE RICAVARE DA LAMIERA	1	SP.3	AL 5083		KG.3
(A)	2	VIROLA INTERNA	1	VEDI DISEGNO 620RM7250	AL		KG.320
(A)	1	VIROLA ESTERNA	1	VEDI DISEGNO 620RM07249	AL		KG.404

NOTA : LE QUOTE AS BUILT SONO CITATE NEL RIQUADRO.
NOTE : THE BOXER DIMENSIONS REFER TO AS BUILT MEASUREMENTS.

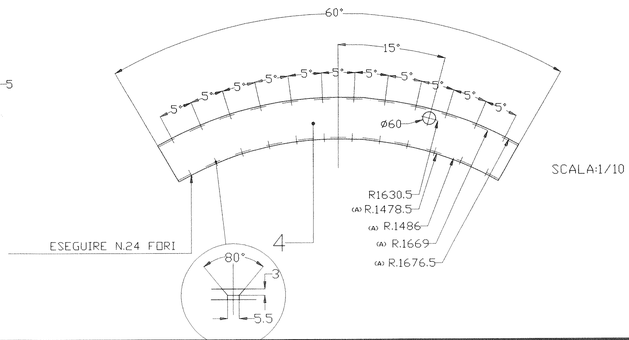

SCALA:1/10

5

Rev. rev	St. st.	Sc. sc.	Descrizione kind of revision	Preparato prepared	Controllato checked	Verificato checked	Verificato checked	Verificato checked	Approvato approved	Data date
B			AGGIUNTO QUOTE AS BUILT E AGGIORNATO TABELLA							19/02 /1998
A			MOD. FLANGIA LATO U.E./TESTINE SNODATE E PERNI DA M6 A M8 MODIFICATO I PESI DEI PANNELLI							
0			PRIMA EMISSIONE							

Progetto/project: BABAR
Cliente/client: INFN
Commessa job no.: 0004EM
Emittente issued by: PMA/CRSP
Tipo doc. doc. type: DR
Form. size: A0
Scala scale:
Derivato da derived from:
Rev. rev.:
Titolo title: SCHERMO TERMICO ASSIEME
Codice struttura product breakdown structure:
Identificativo/documento no.: 620RM07242
Rev./rev.: 0 A B
Foglio sheet: 1
Segue fg. fall. sheet: 2
Di of: 2

ANSALDO
Ansaldo Energia s.p.a.

Informazioni strettamente riservate, di proprietà Ansaldo Energia s.p.a., da non utilizzare per scopi diversi da quelli per cui sono state fornite.
Confidential information, property of Ansaldo Energia s.p.a., not to be used for any purpose other than that for which it is supplied

Identificazione file da identificatore: 72422BBA.i.G
620RM07242

SEZ.A-A

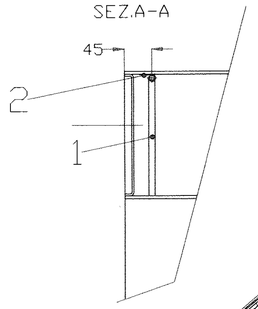

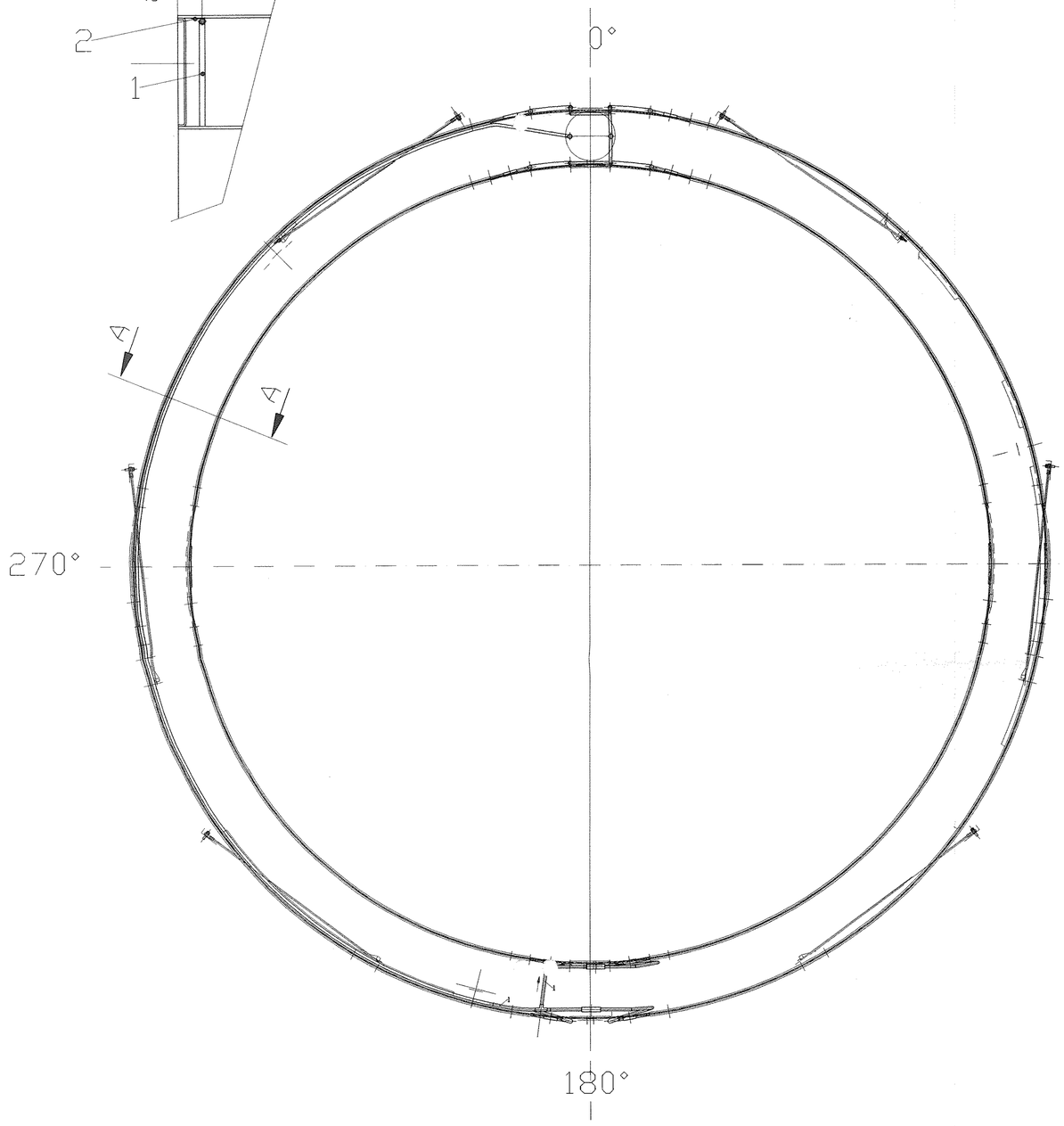

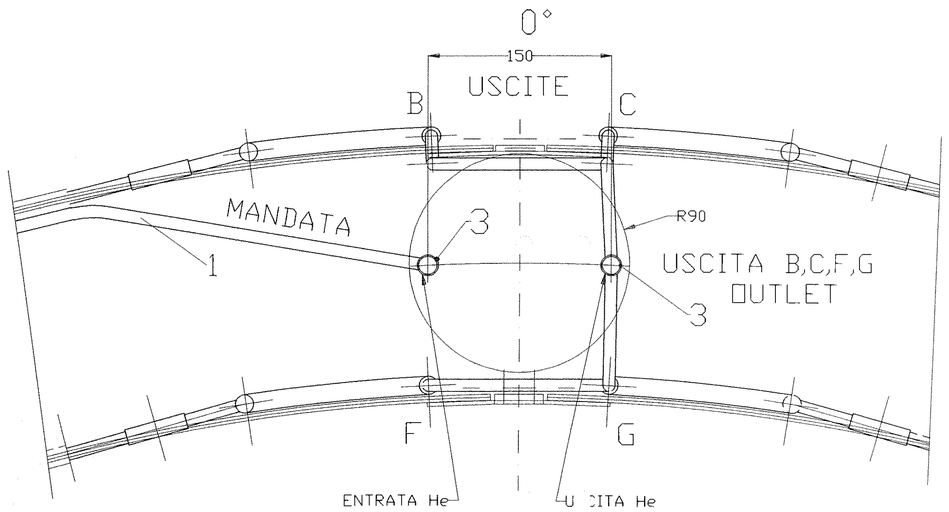

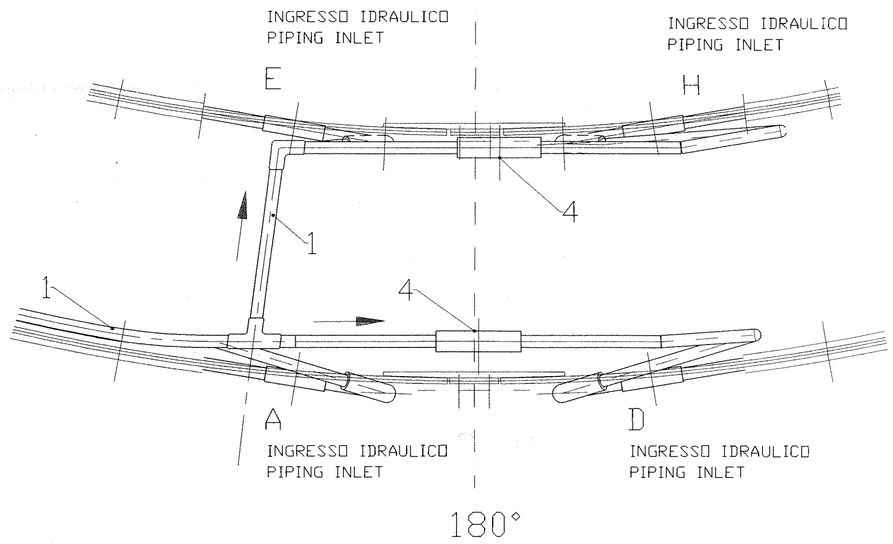

IL CIRCUITO IDRAULICO DI ALIMENTAZIONE DEI PANNELLI DEVE ESSERE SAGOMATO E POSIZIONATO DOPO AVERE MONTATO LA BOBINA.

SCALA:1/10-1/5-1/2.5

POS.	DESCRIZIONE	N. PEZZI	DATI TECNICI	MATERIALE	NOTE	PESO TOTALE KG. KG.15
5						
4	ISOLATORI	2	DIS.620RM03870/A	FORNITURA ANSALDO		/
3	TUBO	1	ø16Xsp.1x1000	AISI304		/
2	STAFFE DA PIATTO	10	15X2X65	AL		/
1	TUBO	1	ø16Xsp.1X12000	AISI304		KG.8

Rev rev.	St. st.	Sc. sc.	Descrizione kind of revision	Preparato prepared	Controllato checked	Verificato checked	Verificato checked	Verificato checked	Approvato approved	Data date
B			AGGIORNATO DISEGNO							20/02 /1998
A			VEDI FOGLIO 1							
0			PRIMA EMISSIONE							

Identificazione File / File identification: 72422BBA.DWG

Progetto/project: BABAR

Cliente/client: INFN

Commessa job no.: 0004EM

Emittente issued by: PMA/CRSP

Tipo doc. doc. type:

Form. size: A1

Scala scale:

Derivata da derived from:

Rev. rev.:

ANSALDO

Ansaldo Energia s.p.a.

Informazioni strettamente riservate, di proprieta' Ansaldo Energia s.p.a., da non utilizzare per scopi diversi da quelli per cui sono state fornite.
Confidential information, property of Ansaldo Energia s.p.a., not to be used for any purpose other than that for which it is supplied

Titolo title: SCHERMO TERMICO
LAY-OUT CIRCUITO DI ENTRATA

Codice struttura product breakdown structure	Identificativo/document no.	Rev./rev.	Foglio sheet	Segue fg. foll. sheet	Di of
	620RM07242	UAB	2	/	2

MD 0027/CAD/A

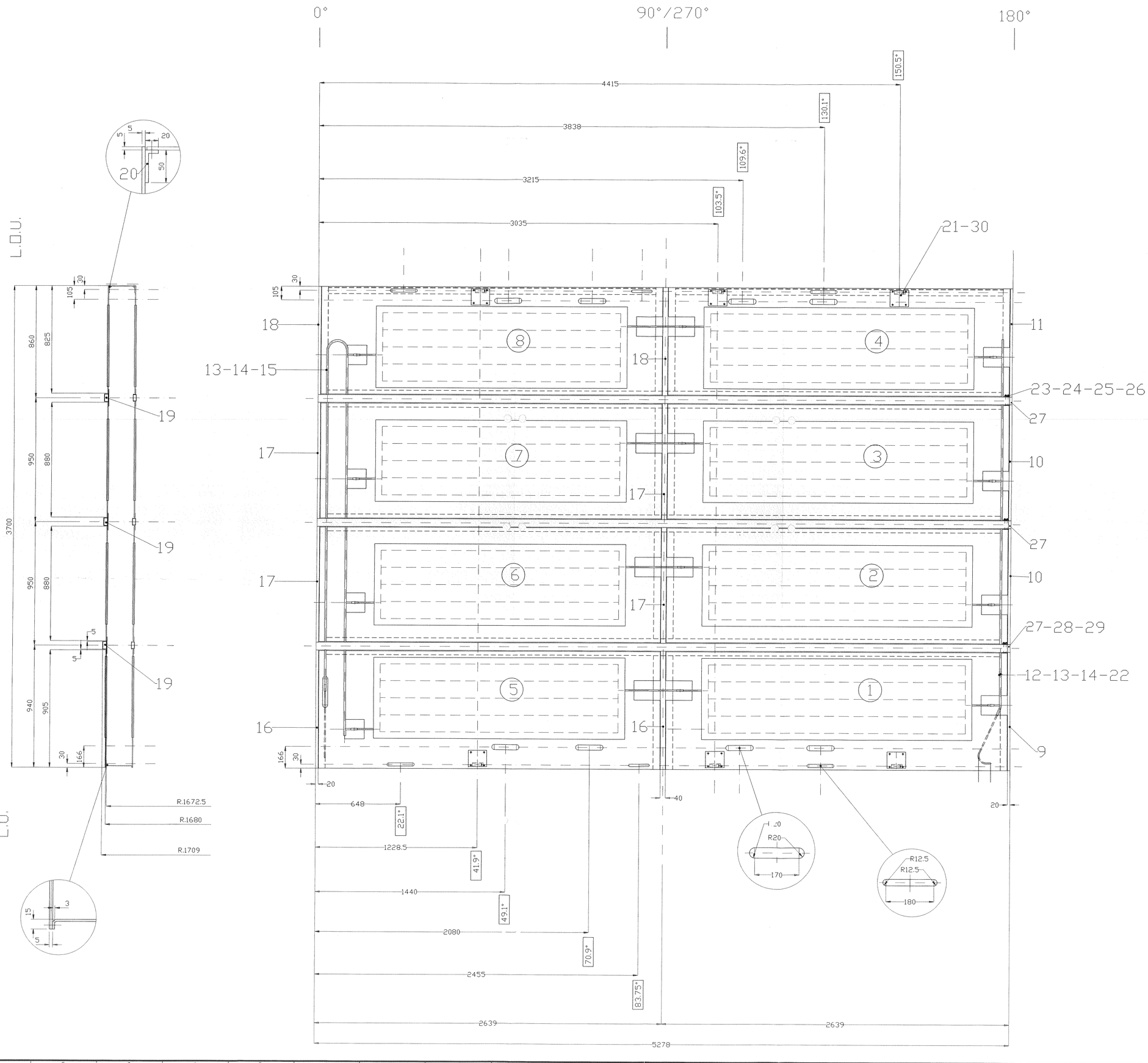

NOTA : PER IL NUOVO CIRCUITO IDRAULICO
VEDI DISEGNO N. 620RM07721.
NOTE : FOR NEW IDRAULIC PATH
SEE DWG N. 620RM07721.

SCALA:1/10

(B) LE POSIZIONI:1-8,12,15,21 INDICATE IN TABELLA N.+N. SONO INTESE ANCHE A MANO OPPOSTA. LE QUANTITA A DISEGNO SI INTENDONO COMPLETE PER LA VIROLA ESTERNA.

TOLLERANZE GENERALI DI LAVORAZIONE MECCANICA DELLE QUOTE SENZA TOLLERANZE (UNI 5307-65)

GRADO DI PRECISIONE	PER DIMENSIONI LINEARI NOMINALI — GRUPPO DI DIMENSIONI IN MM.							PER DIMENSIONI ANGOLARI NOMINALI — GRUPPO DI DIMENSIONI IN MM. (per lato più corto)			
	da 0 a 3	da 3 a 30	da 30 a 120	da 120 a 315	da 315 a 1000	da 1000 a 2000	da 2000 a 4000	oltre 4000	da 1 a 4	da 4 a 30	da 30 a 120	oltre 120
GROSSOLANO	±0.2	±0.5	±0.8	±1.2	±2	±3	±4	±5	±7	±30'	±20'	±10'
MEDIO	±0.1	±0.2	±0.3	±0.5	±0.8	±1.2	±2	±3				
PREGIO	±0.05	±0.1	±0.15	±0.2	±0.3	±0.5	/	/				

SALVO INDICAZIONE CONTRARIA TUTTI GLI SPIGOLI VANNO ARROTONDATI

(B)	POS.	DESCRIZIONE	N. PEZZI	DATI TECNICI	MATERIALE	NOTE	PESO TOTALE KG KG.404
(B)	30	CONTROPIASTRA (DA LAMIERA)	12	VEDI DISEGNO 620RM07252/F3/POS.3	INOX		KG./
	29	RIVETTI AD ESPANSIONE	120	Ø3X10	INOX		KG./
	28	PIASTRINA	6	VEDI DIS. 620RM07252/F21	AISI 304		KG./
	27	GIUNTO ISOLANTE	3	VEDI DIS. 620RM07252/F19	VETRONITE		KG./
	26	DADO	12	M6	INOX	UNI 3588-65	KG./
	25	DADO	12	M6	IX	UNI 5587-68	KG./
	24	ROSETTE PIANE	12	6.4x12.5	IX	UNI 6592-69	KG./
	23	VITI T.E.	12	M6X80	I IX	UNI 5737	KG./
	22	GIUNTI BIMETALLICI	1	VEDI DIS. 620RM07252F7	AL/INOX		KG./
(B)	21	SUPPORTI	6+6	VEDI DIS. 620RM07252F/3	AISI304		KG.40
(B)	20	ANGOLARI LATERALI	1	VEDI DIS. 620RM07252/F14	AL		KG.20
	19	CENTINE' CIRCONFERENZIALI	3	VEDI DIS. 620RM07252/F13	AL		KG.60
	18	GIUNTI LATO OPPOSTO ALLE USCITE A 0°-90°-270°	3	VEDI DIS. 620RM07252/F12	AL		KG.7
	17	GIUNTI INTERMEDI A 0°-90°-270°	6	VEDI DIS. 620RM07252/F11	AL		KG.14
	16	GIUNTI LATO USCITE ELETTRICHE A0°-90°-270°	3	VEDI DIS. 620RM07252/F10	AL		KG.7
	15	COLLETTORE IN USCITA A 0°	1+1	VEDI DIS. 620RM07252/F7	AL		KG.4
	14	GIUNTI	24	VEDI DIS. 620RM07252/F9	AL		KG./
	13	TUBETTI	16	VEDI DIS. 620RM07252/F8	AL		KG./
	12	COLLETTORE DI INGRESSO A 180°	1+1	VEDI DIS. 620RM07252/F7	AL		KG.2
	11	GIUNTO DI VETRONITE LATO OPPOSTO USCITE 180°	1	VEDI DIS. 620RM07252/F6	GII		KG.15
	10	GIUNTI IN VETRONITE INTERMEDI 180°	2	VEDI DIS. 620RM07252/F5	GII		KG.30
	9	GIUNTO IN VETRONITE LATO USCITE 180°	1	VEDI DIS. 620RM07252/F4	GII		KG.15
(B)	8	PANNELLO	1+1	VEDI DIS. 620RM07249/F2	AL		KG.22
(B)	7	PANNELLO	1+1	VEDI DIS. 620RM07249/F2	AL		KG.24
(B)	6	PANNELLO	1+1	VEDI DIS. 620RM07249/F2	AL		KG.24
(B)	5	PANNELLO	1+1	VEDI DIS. 620RM07249/F2	AL		KG.25
(B)	4	PANNELLO	1+1	VEDI DIS. 620RM07249/F2	AL		KG.22
(B)	3	PANNELLO	1+1	VEDI DIS. 620RM07249/F2	AL		KG.24
(B)	2	PANNELLO	1+1	VEDI DIS. 620RM07249/F2	AL		KG.24
(B)	1	PANNELLO	1+1	VEDI DIS. 620RM07249/F2	AL		KG.25

Rev rev.	St. st.	Sc. sc.	Descrizione kind of revision	Preparato prepared	Controllato checked	Verificato checked	Validato checked	Verificato checked	Approvato approved	Data date
C			VEDI NOTA							20/02 1998
B			MOD. SETTORI LATO U.E. E SUPPORTI POS.21 MODIFICATO PESI PANNELLI							
A			VEDI FOGLIO 2							
0			PRIMA EMISSIONE							

Progetto/project: BABAR
Cliente/client: INFN
Commessa job no.: 0004EM
Emittente issued by: PMA/CRSP
Tipo doc. doc. type: WG
Form. size: A0
Scala scale:
Derivato da derived from:
Rev. rev.:
Identificazione Fase fase identification: 72493CBF

ANSALDO
Ansaldo Energia s.p.a.

Informazioni strettamente riservate, di proprieta' Ansaldo Energia s.p.a., da non utilizzare per scopi diversi da quelli per cui sono state fornite.
Confidential information, property of Ansaldo Energia s.p.a., not to be used for any purpose other than that for which it is supplied

Titolo title: SCHERMO TERMICO VIROLA ESTERNA

Codice struttura product breakdown structure:
Identificativo/document no.: 620RM07249
Rev./rev.: UABC
Foglio sheet: 1
Segue fg. foll. sheet: 2
Di of: 3

GED 0005/04

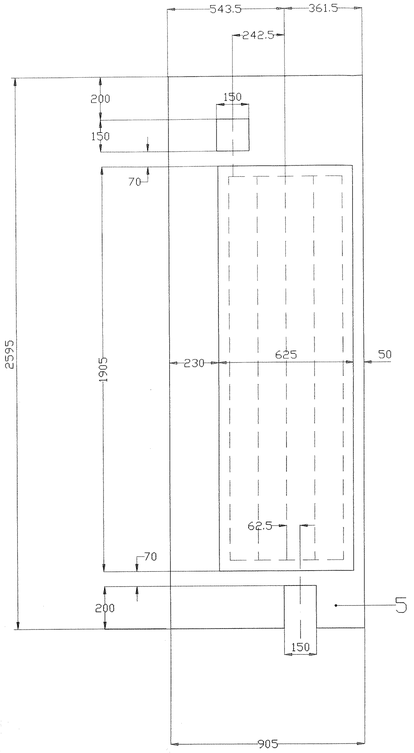

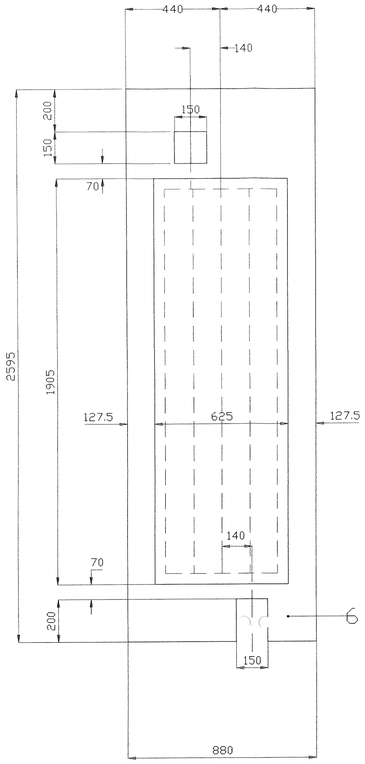

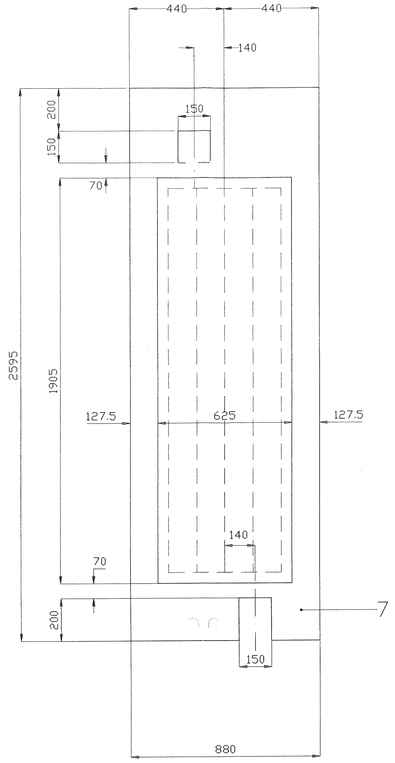

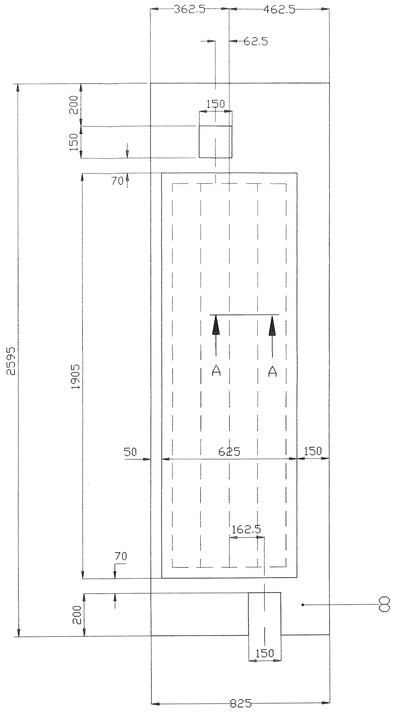

SEZ.AA

PARTICOLARE SEZ.ROLL-BOND

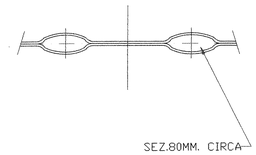

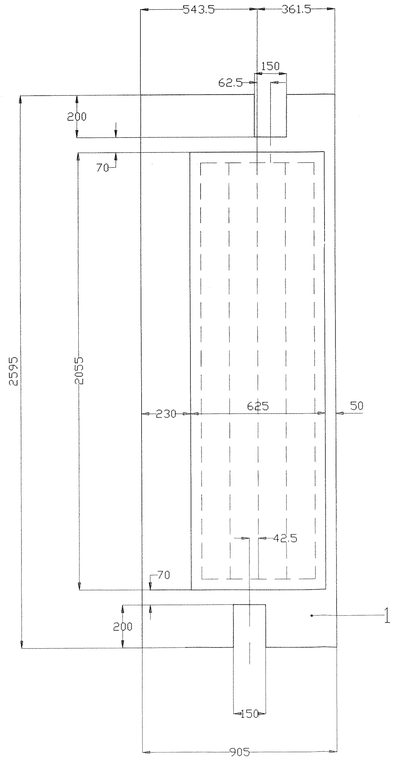

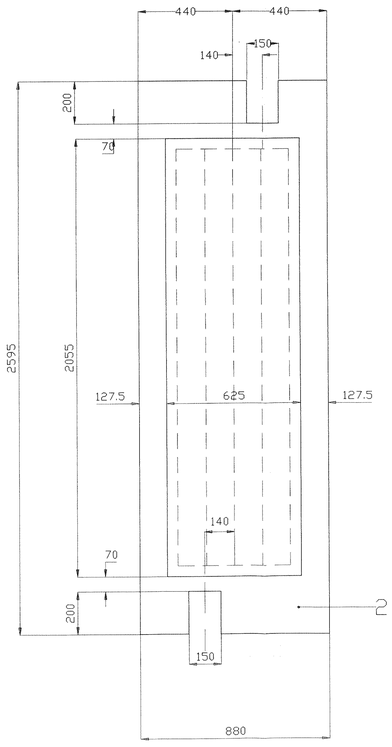

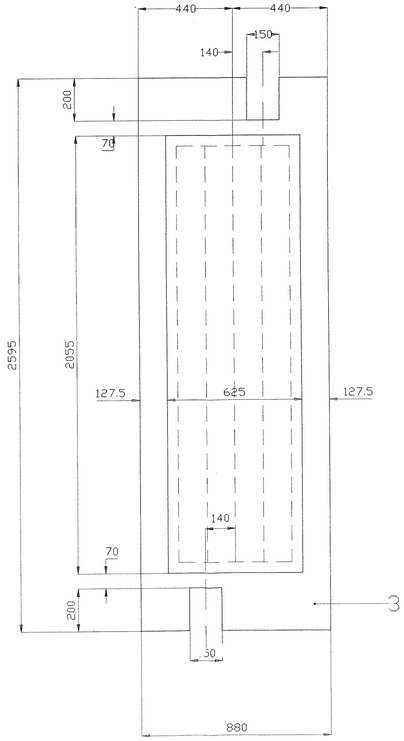

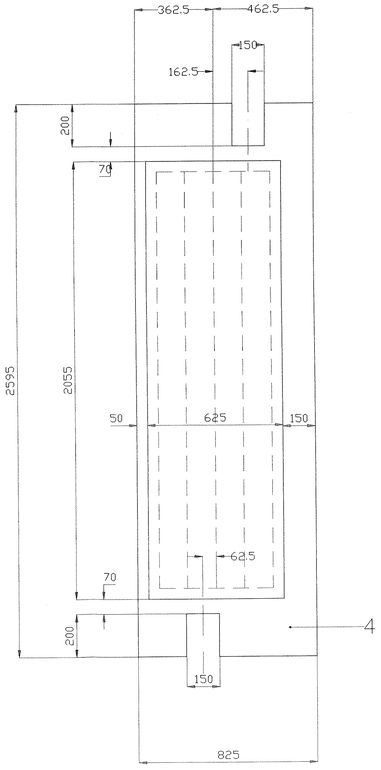

I PANNELLI DA COSTRUIRE DEVONO ESSERE 8+8 A MANO OPPOSTA

I TUBETTI DI INGRESSO E DI USCITA DEVONO ESSERE IN ALLUMINIO Øest.10×Øint.8×300MM

TOLLERANZE GENERALI DI LAVORAZIONE MECCANICA DELLE QUOTE SENZA TOLLERANZE (UNI 9307-1/2)												
	PER DIMENSIONI LINEARI NOMINALI GRUPPO DI DIMENSIONI in mm.								PER DIMENSIONI ANGOLARI NOMINALI espresse in gradazione e/o min. (del lato più corto)			
GRADO DI PRECISIONE	fino a 6	da 6 a 30	da 30 a 120	da 120 a 315	da 315 a 1000	da 1000 a 2000	da 2000 a 4000	oltre 4000	da 3 a 6	da 6 a 30	da 30 a 120	oltre 120
GROSSOLANO	±0.2	±0.5	±0.8	±1.2	±2	±3	±4	±5				
MEDIO	±0.1	±0.2	±0.3	±0.5	±0.8	±1.2	±2	±3	±1°	±30'	±20'	±10'
PRECISO	±0.05	±0.1	±0.15	±0.2	±0.3	±0.5	/	/				
SALVO INDICAZIONE CONTRARIA RIPORTATA SU SINGOLI VANNI APPROFONDIMENTI												

	POS.	DESCRIZIONE	N° PEZZI	DATI TECNICI	MATERIALE	NOTE	PESO TOTALE KG 190
(B)	8	PANNELLO TIPO ROLL BOND	1+1	825X15X2595	AL		KG.22
(B)	7	PANNELLO TIPO ROLL BOND	1+1	880X15X2595	AL		KG.24
(B)	6	PANNELLO TIPO ROLL BOND	1+1	880X15X2595	AL		KG.24
(B)	5	PANNELLO TIPO ROLL BOND	1+1	905X15X2595	AL		KG.25
(B)	4	PANNELLO TIPO ROLL BOND	1+1	825X15X2595	AL		KG.22
(B)	3	PANNELLO TIPO ROLL BOND	1+1	880X15X2595	AL		KG.24
(B)	2	PANNELLO TIPO ROLL BOND	1+1	880X15X2595	AL		KG.24
(B)	1	PANNELLO TIPO ROLL BOND	1+1	905X15X2595	AL		KG.25

Rev. rev.	St. st.	Sc. sc.	Descrizione kind of revision	Preparato prepared	Controllato checked	Verificato checked	Verificato checked	Verificato checked	Approvato approved	Data date
C			VEDI FOGLIO 1							20/02 1998
B			MODIFICATO PESI PANNELLI VEDI MODIFICHE ANCHE FOGLIO 1							
A			MOD. QUOTA INGRESSI E USCITE IDRAULICHE							
0			PRIMA EMISSIONE							

Progetto/project: BABAR

Cliente/client: INFN

Commessa job no.: 0004EM

Emittente issued by: PMA/CRSP

Tipo doc. doc. type: Form. size: A0

Scala scale:

Derivato da derived from:

Rev. rev.:

Titolo title: BABAR SCHERMO PANNELLI VIROLA ESTERNA

ANSALDO

Ansaldo Energia s.p.a.

Informazioni strettamente riservate, di proprietà' Ansaldo Energia s.p.a., da non utilizzare per scopi diversi da quelli per cui sono state fornite.
Confidential information, property of Ansaldo Energia s.p.a., not to be used for any purpose other than that for which it is supplied

Codice struttura product breakdown structure:

Identificativo/document no.: 620RM07249

Rev./rev.: 0 A B C

Foglio sheet: 2

Segue fg. foll. sheet: 3

Di fogli sheets: 3

Identificazione File file identification: 72493CBA.dwg

CDD

A0 0000A/A0

PARTICOLARE GIUNTI INTERMEDI
0°-90°-270°

SEZ.B-B

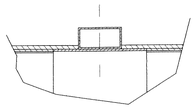

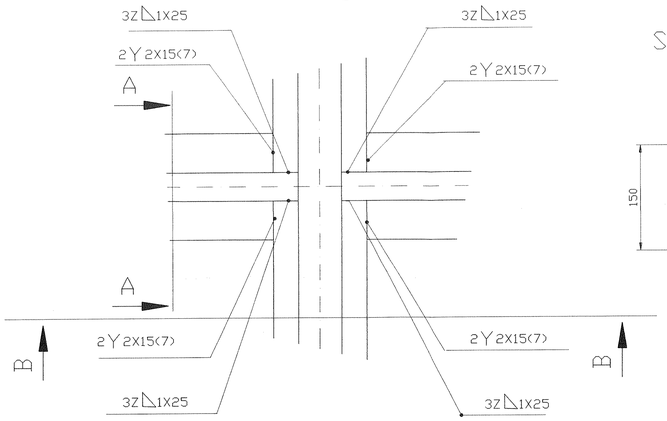

SEZ.A-A

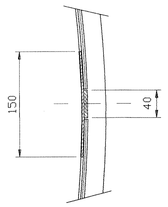

PARTICOLARE GIUNTI INTERMEDI
180°

SEZ.C-C

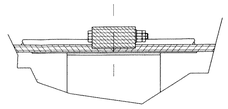

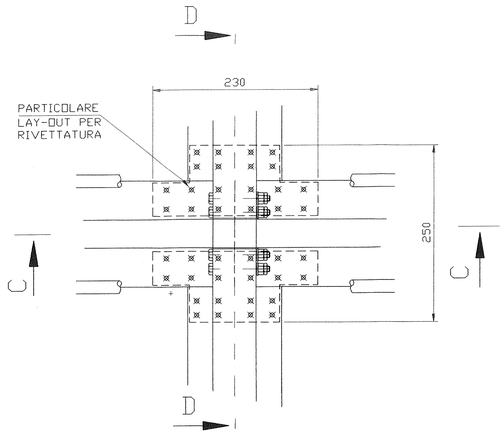

SEZ.D-D

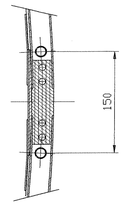

PARTICOLARE SUPPORTO PER TIRANTE

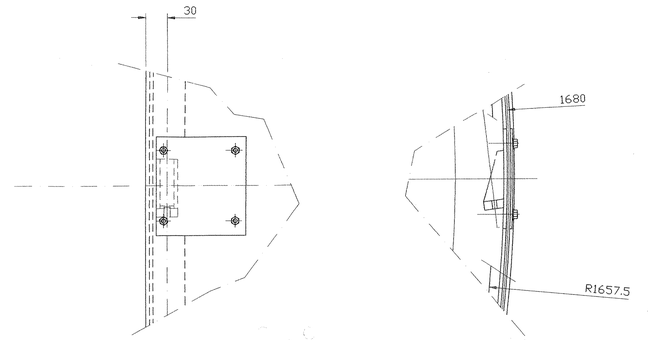

(B)
SOLO LATO O.U.E.
PARTICOLARE FISSAGGIO ANGOLARI
0°90°270°

SEZ.G-G

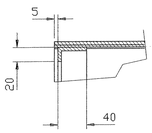

SEZ.H-H

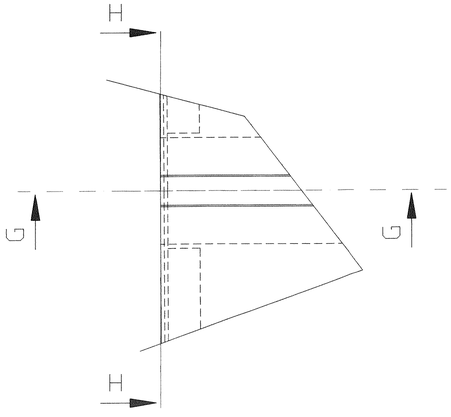

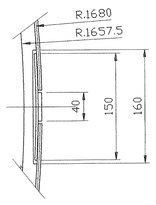

(B)
SOLO LATO O.U.E.
PARTICOLARE FISSAGGIO ANGOLARI
180°

SEZ.F-F

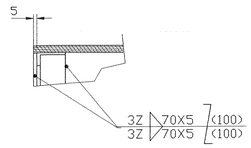

SEZ.E-E

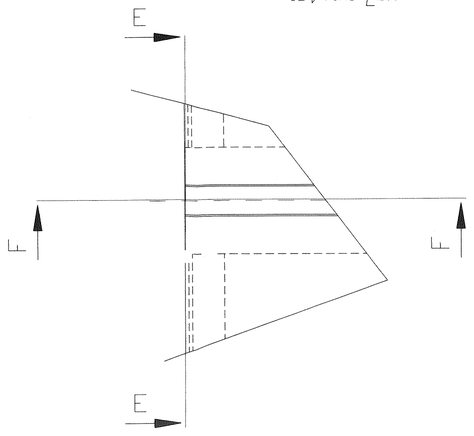

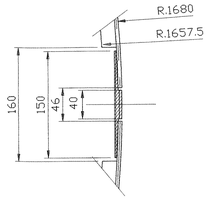

TUTTE LE SALDATURE DEVONO ESSERE ESEGUITE AL TIG

SCALE:1/3

Rev rev.	St. st.	Sc. sc.	Descrizione kind of revision	Preparato prepared	Controllato checked	Verificato checked	Verificato checked	Verificato checked	Approvato approved	Data date
C			VEDI FOGLIO 1	Pasquale D'Amato						20/02/1998
B			VEDI FOGLIO 1							
A			VEDI FOGLIO 2							
0			PRIMA EMISSIONE							

Identificazione file file identification 72493CBA.IG

Progetto/project: BABAR
Cliente/client: INFN
Commessa job no.: 0004EM
Emittente issued by: PMA/CRSP
Tipo doc. doc. type
Form. size: A0
Scala scale
Derivato da derived from
Rev. rev.

ANSALDO
Ansaldo Energia s.p.a.

Informazioni strettamente riservate, di proprietà' Ansaldo Energia s.p.a., da non utilizzare per scopi diversi da quelli per cui sono state fornite.
Confidential information, property of Ansaldo Energia s.p.a., not to be used for any purpose other than that for which it is supplied

Titolo title:
SCHERMO TERMICO
VIROLA ESTERNA
PARTICOLARI DEI GIUNTI

Codice struttura product breakdown structure
Identificativo/document no: 620RM07249
Rev./rev.: DA PC
Foglio sheet: 3
Segue fg. foll. sheet: /
Di of: 3

ECD 00.00X/DAS/A4

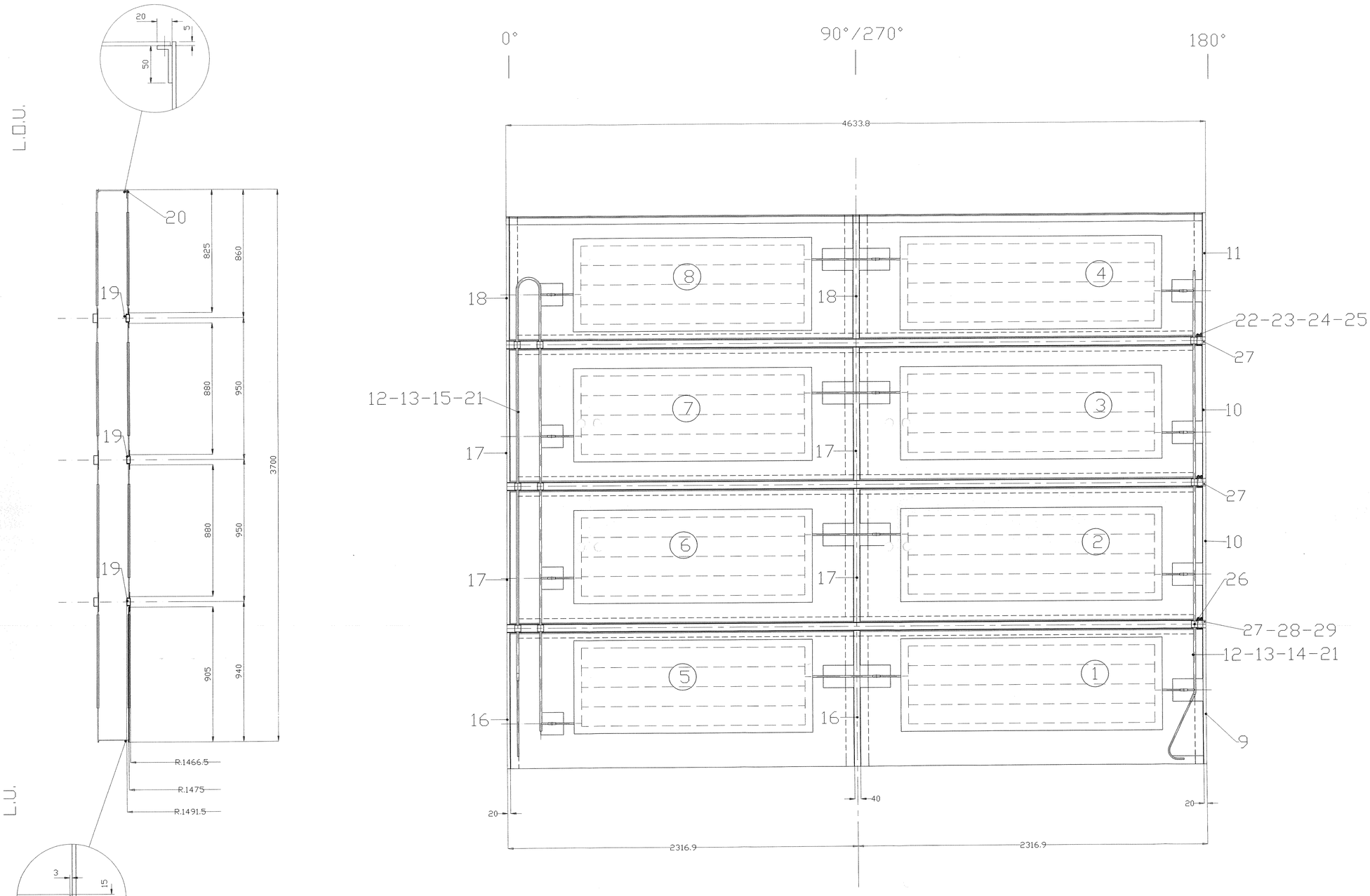

NOTA : PER IL NUOVO CIRCUITO IDRAULICO
VEDI DISEGNO N. 620RM07722.
NOTE : FOR NEW IDRAULIC PATH
SEE DWG N. 620RM07722

SCALA:1/10

(B) LE POSIZIONI:1-8,12,15 INDICATE IN TABELLA N.+N. SONO INTESE ANCHE A MANO OPPOSTA. LE QUANTITA A DISEGNO SI INTENDONO COMPLETE PER LA VIROLA ESTERNA.

TOLLERANZE GENERALI DI LAVORAZIONE MECCANICA DELLE QUOTE SENZA TOLLERANZE (UNI 5307-63)

GRADO DI PRECISIONE	PER DIMENSIONI LINEARI NOMINALI — GRUPPO DI DIMENSIONI IN MM. — fino a 6	oltre 6 fino a 30	oltre 30 fino a 120	oltre 120 fino a 315	oltre 315 fino a 1000	oltre 1000 fino a 2000	oltre 2000 fino a 4000	PER DIMENSIONI ANGOLARI NOMINALI — GRUPPO DI DIMENSIONI IN MM. (per tutti gli campi) — fino a 6	oltre 6 fino a 30	oltre 30 fino a 120	oltre 120
GROSSOLANO	±0.2	±0.5	±0.8	±1.2	±2	±3	±4	±5			
MEDIO	±0.1	±0.2	±0.3	±0.5	±0.8	±1.2	±2	±3	1°	±30'	±20'	±10'
PRECISO	±0.05	±0.1	±0.15	±0.2	±0.3	±0.5	/	/				

SALVO INDICAZIONE CONTRARIA TUTTE GLI SPIGOLI VANNO ARROTONDATI

POS.	DESCRIZIONE	N. PEZZI	DATI TECNICI	MATERIALE	NOTE	PESO TOTALE KG 320
29	RIVETTI AD ESPANSIONE	96	Ø3X10	INOX		KG./
28	PIASTRINA	12	VEDI DIS. 620RM07252/F20	AISI 304		KG./
27	GIUNTO ISOLANTE	3	VEDI DIS. 620RM07252/F18	VETRONITE		KG./
26	PIASTRINA DI RINFORZO	18	VEDI DIS. 620RM07252/F18	AL.		KG./
25	DADO	12	M6	INOX	UNI 5588-65	KG./
24	DADO	12	M6	INOX	UNI 5587-68	KG./
23	ROSETTE PIANE	12	6.4x12.5	INOX	UNI 6592-69	KG./
22	VITI T.E.	12	M6X80	INOX	UNI 5737	KG./
21	GIUNTI BIMETALLICI	1	VEDI DIS. 620RM07252/F7	AL/INOX		KG./
(B) 20	ANGOLARI LATERALI	1	VEDI DIS. 620RM07252/F16	AL		KG.17
19	CENTINE CIRCONFERENZIALI	3	VEDI DIS. 620RM07252/F15	AL		KG.35
18	GIUNTI LATO OPPOSTO ALLE USCITE A 0°-90°-270°	3	VEDI DIS. 620RM07252/F12	AL		KG.7
17	GIUNTI INTERMEDI A 0°-90°-270°	6	VEDI DIS. 620RM07252/F11	AL		KG.14
16	GIUNTI LATO USCITE ELETTRICHE A 0°-90°-270°	3	VEDI DIS. 620RM07252/F10	AL		KG.7
15	COLLETTORE IN USCITA A 0°	1+1	VEDI DIS. 620RM07252/F7	AL		KG.4
14	GIUNTI	24	VEDI DIS. 620RM07252/F9	AL		KG./
13	TUBETTI	16	VEDI DIS. 620RM07252/F8	AL		KG./
12	COLLETTORE DI INGESSO A 180°	1+1	VEDI DIS. 620RM07252/F7	AL		KG.2
11	GIUNTO DI VETRONITE LATO OPPOSTO USCITE 180°	1	VEDI DIS. 620RM07252/F6	G11		KG.15
10	GIUNTI IN VETRONITE INTERMEDI 180°	2	VEDI DIS. 620RM07252/F5	G11		KG.30
9	GIUNTO IN VETRONITE LATO USCITE 180°	1	VEDI DIS. 620RM07252/F4	G11		KG.15
(B) 8	PANNELLO	1+1	VEDI DIS. 620RM07250/F2	AL		KG.20
(B) 7	PANNELLO	1+1	VEDI DIS. 620RM07250/F2	AL		KG.21
(B) 6	PANNELLO	1+1	VEDI DIS. 620RM07250/F2	AL		KG.21
(B) 5	PANNELLO	1+1	VEDI DIS. 620RM07250/F2	AL		KG.22
(B) 4	PANNELLO	1+1	VEDI DIS. 620RM07250/F2	AL		KG.20
(B) 3	PANNELLO	1+1	VEDI DIS. 620RM07250/F2	AL		KG.21
(B) 2	PANNELLO	1+1	VEDI DIS. 620RM07250/F2	AL		KG.21
(B) 1	PANNELLO	1+1	VEDI DIS. 620RM07250/F2	AL		KG.22

Rev rev.	St st.	Sc. sc.	Descrizione kind of revision	Preparato prepared	Controllato checked	Verificato checked	Verificato checked	Verificato checked	Approvato approved	Data date
C			VEDI NOTA							20/02/1998
B			MOD. SETTORI LATO U.E. MODIFICATO PESO PANNELLI							
A			VEDI FOGLIO 2							
0			PRIMA EMISSIONE							

Identificazione Fase / File identification: 72503CBA.dwg

Progetto/project: BABAR
Cliente/client: INFN
Commessa job no.: 0004EM
Emittente issued by: PMA/CRSP
Tipo doc. doc. type:
Form. size: A0
Scala scale:
Derivato da derived from:
Rev. rev.:

ANSALDO
Ansaldo Energia s.p.a.

Informazioni strettamente riservate, di proprietà Ansaldo Energia s.p.a., da non utilizzare per scopi diversi da quelli per cui sono state fornite.
Confidential information, property of Ansaldo Energia s.p.a., not to be used for any purpose other than that for which it is supplied

Titolo title: SCHERMO TERMICO VIROLA INTERNA

Codice struttura product breakdown structure:
Identificativo/document no.: 620RM07250
Rev./rev.: C
Foglio sheet: 1
Segue fg foll. sheet: 2
Di of: 3

A0 00/03/00 A0

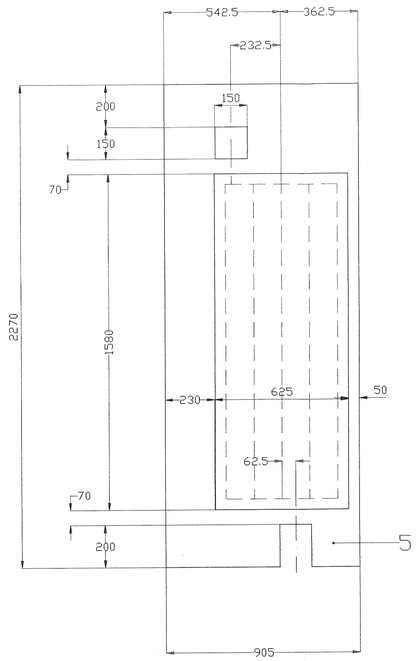

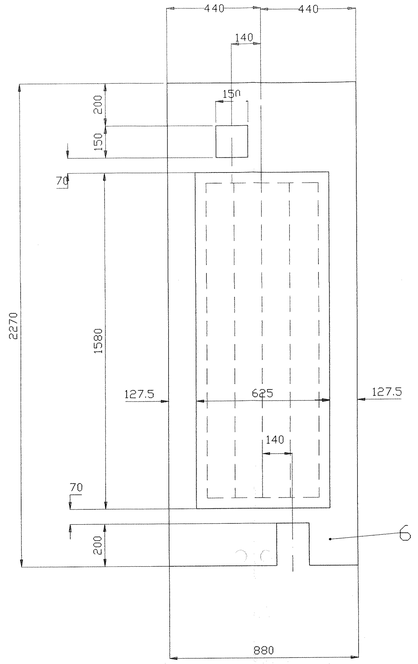

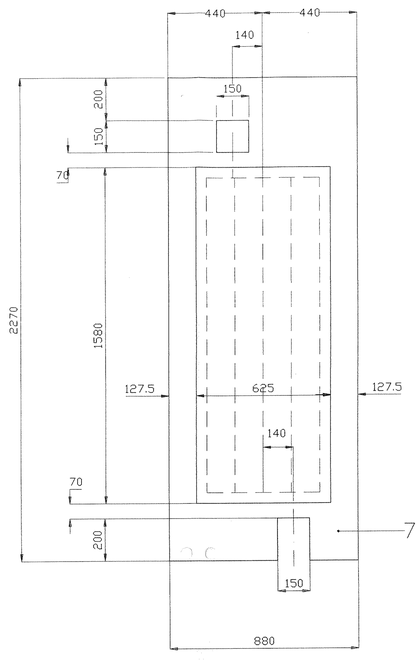

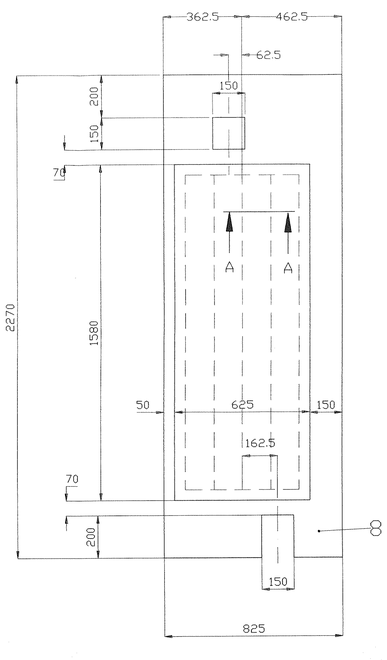

SEZ.AA

PARTICOLARE SEZ.ROLL-BOND

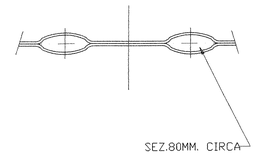

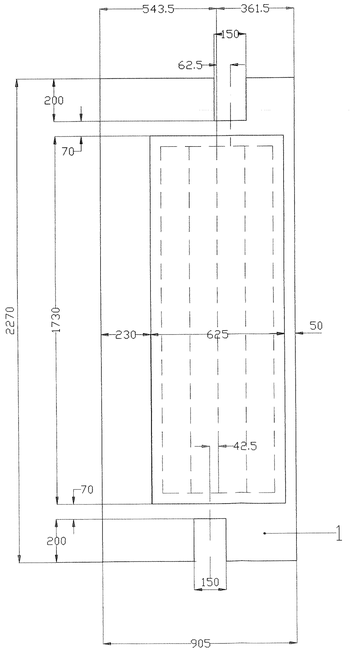

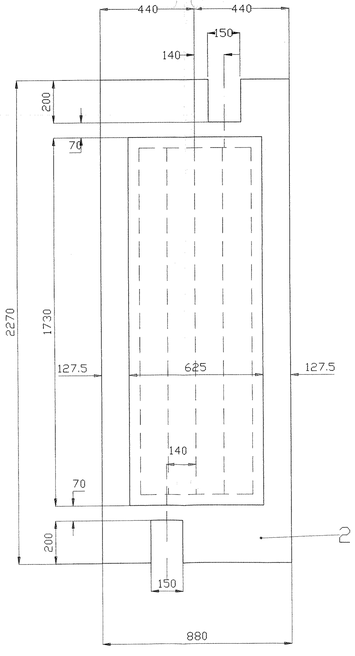

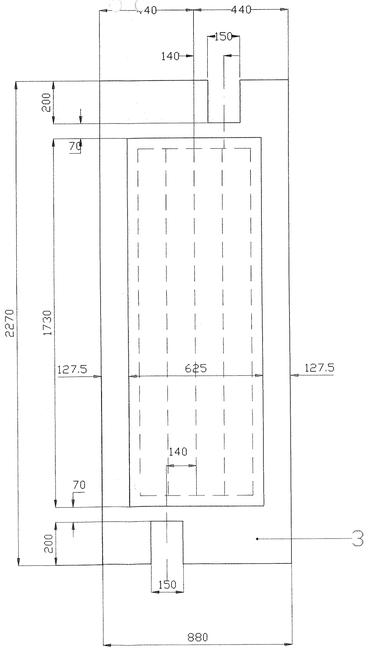

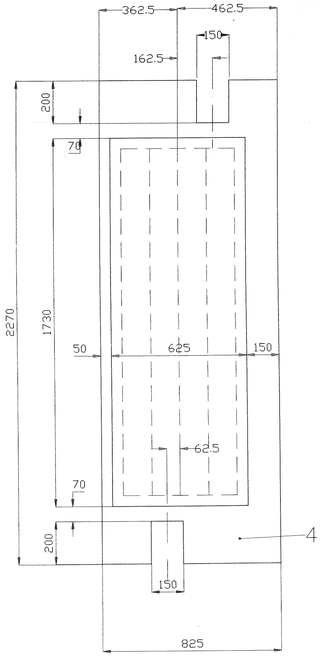

I PANNELLI DA COSTRUIRE DEVONO ESSERE 8+8 A MANO OPPOSTA

I TUBETTI DI INGRESSO E DI USCITA DEVONO ESSERE IN ALLUMINIO Øest.10×Øint.8×300MM

TOLLERANZE GENERALI DI LAVORAZIONE MECCANICA DELLE QUOTE SENZA TOLLERANZE (UNI 5307-63)

GRADO DI PRECISIONE	PER DIMENSIONI LINEARI NOMINALI: CAMPO DI DIMENSIONI IN MM: da 6 a 30	da 30 a 120	da 120 a 315	da 315 a 1000	da 1000 a 2000	da 2000 a 4000	oltre 4000	PER SMUSSI ANGOLARI NOMINALI: CAMPO DI DIMENSIONI IN MM: da 3 a 6	da 6 a 30	da 30 a 120	oltre 120
GROSSOLANO	±0.2	±0.5	±0.8	±1.2	±2	±3	±4	±5	±1°	±30'	±20'	±10'
MEDIO	±0.1	±0.2	±0.3	±0.5	±0.8	±1.2	±2	±3				
PRECISO	±0.05	±0.1	±0.15	±0.2	±0.3	±0.5	/	/				

SALVO INDICAZIONE CONTRARIA TUTTI GLI SPIGOLI VANNO ARROTONDATI

POS.	DESCRIZIONE	N. PEZZI	DATI TECNICI	MATERIALE	NOTE	PESO TOTALE KG 168
(B)	8 PANNELLO TIPO ROLL BOND	1+1	825X15X2270	AL		KG.20
(B)	7 PANNELLO TIPO ROLL BOND	1+1	880X15X2270	AL		KG.21
(B)	6 PANNELLO TIPO ROLL BOND	1+1	880X15X2270	AL		KG.21
(B)	5 PANNELLO TIPO ROLL BOND	1+1	905X15X2270	AL		KG.22
(B)	4 PANNELLO TIPO ROLL BOND	1+1	825X15X2270	AL		KG.20
(B)	3 PANNELLO TIPO ROLL BOND	1+1	880X15X2270	AL		KG.21
(B)	2 PANNELLO TIPO ROLL BOND	1+1	880X15X2270	AL		KG.21
(B)	1 PANNELLO TIPO ROLL BOND	1+1	905X15X2270	AL		KG.22

Rev rev.	St. st.	Sc. sc	Descrizione kind of revision	Preparato prepared	Controllato checked	Verificato checked	Verificato checked	Verificato checked	Approvato approved	Data date
C			VEDI FOGLIO 1							20/02/1998
B			MODIFICATO I PESI DEI PANNELLI VEDI MODIFICHE ANCHE FOGLIO 1							
A			MOD. QUOTA INGRESSI E USCITE IDRAULICHE							
0			PRIMA EMISSIONE							

Identificazione File file identification: 72503CBA wG

Progetto/project: BABAR

Cliente/client: INFN

Commesso job no.: 0004EM

Emittente issued by: PMA/CRSP

Tipo doc. doc. type: Form. size: A0

Scala scale:

Derivato da derived from:

Rev. rev.:

ANSALDO

Ansaldo Energia s.p.a.

Informazioni strettamente riservate di proprietà' Ansaldo Energia s.p.a., da non utilizzare per scopi diversi da quelli per cui sono state fornite.
Confidential information, property of Ansaldo Energia s.p.a., not to be used for any purpose other than that for which it is supplied

Titolo title:

BABAR
SCHERMO
PANNELLI VIROLA INTERNA

Codice struttura product breakdown structure:

Identificativo/document no.: 620RM07250

Rev./rev.: 01

Fogli sheet: A: 2 B: 3 C: 3

Segue fg. foll. sheet:

Di sh.:

SED 9000/A5

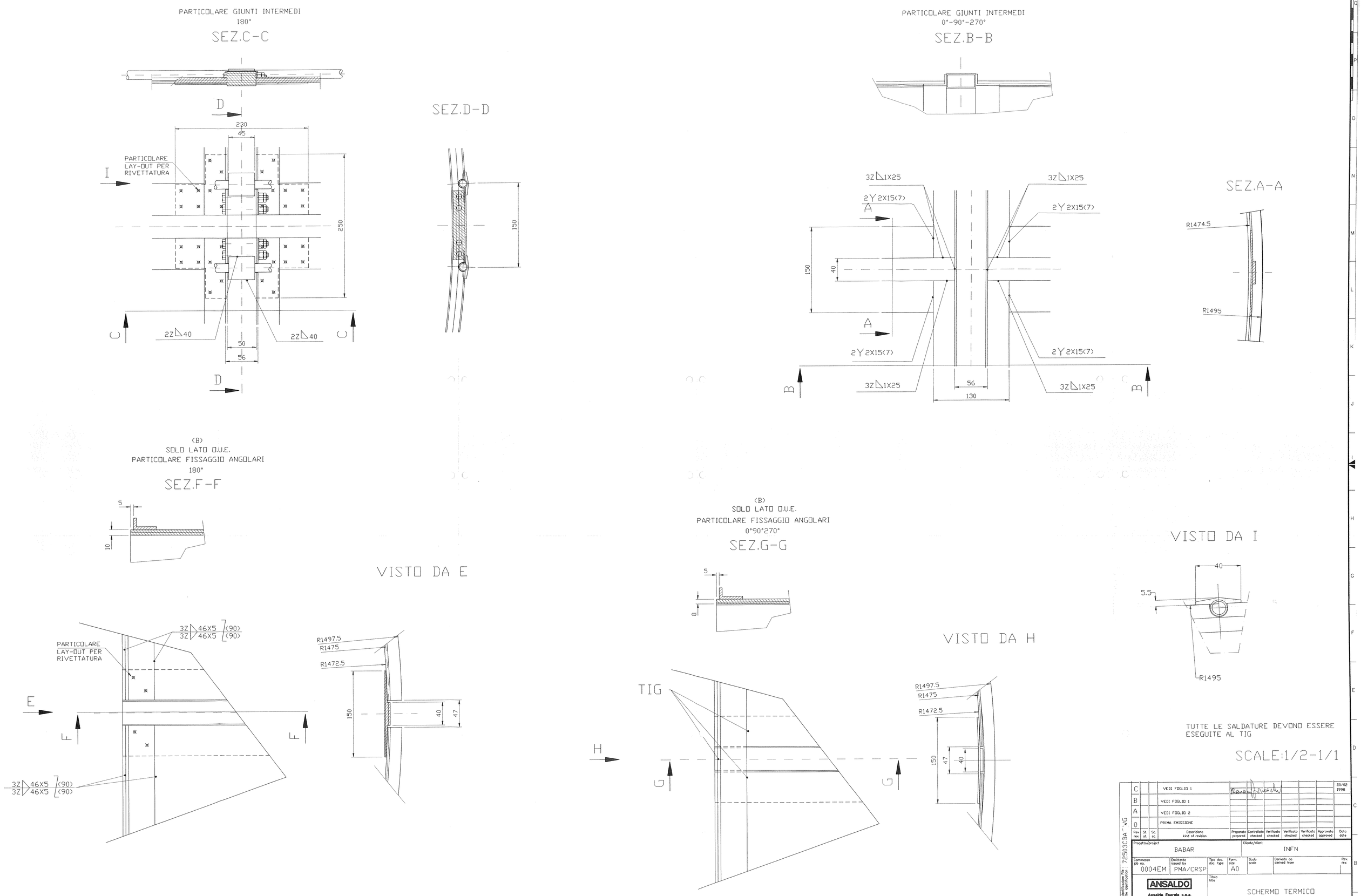

TUTTE LE SALDATURE DEVONO ESSERE ESEGUITE AL TIG

SCALE:1/2-1/1

Rev rev.	St. st.	Sc. sc.	Descrizione kind of revision	Preparato prepared	Controllato checked	Verificato checked	Verificato checked	Verificato checked	Approvato approved	Data date
C			VEDI FOGLIO 1							20/02 1998
B			VEDI FOGLIO 1							
A			VEDI FOGLIO 2							
0			PRIMA EMISSIONE							

Progetto/project: BABAR

Cliente/client: INFN

Commessa job no.: 0004EM

Emittente issued by: PMA/CRSP

Tipo doc. doc. type

Form. size: A0

Scala scale

Derivato da derived from

Rev. rev.

ANSALDO
Ansaldo Energia s.p.a.

Titolo title: SCHERMO TERMICO
VIROLA INTERNA
PARTICOLARI DEI GIUNTI

Codice struttura product breakdown structure

Identificativo/document no.: 620RM07250

Rev./rev.: 0 A B C

Foglio sheet: 3

Segue to fall sheet: /

Di of: 3

Identificazione file: 72503CBA_WG

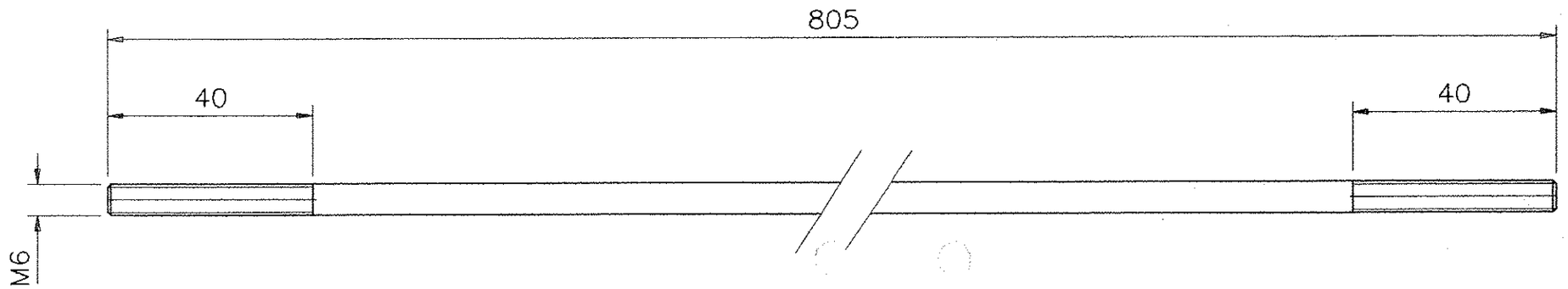

SCALA : 1/1

TOLLERANZE GENERALI DI LAVORAZIONE MECCANICA DELLE QUOTE SENZA TOLLERANZE (UNI 5307-63)

GRADO DI PRECISIONE	PER DIMENSIONI LINEARI NOMINALI – GRUPPO DI DIMENSIONI IN MM. fino a 6	da 6 a30	da 30 a 120	da 120 a 315	da 315 a 1000	da 1000 a 2000	da 2000 a 4000	oltre 4000	PER DIMENSIONI ANGOLARI NOMINALI – GRUPPO DI DIMENSIONI IN MM. (dal lato piu' corto) da 3 a 6	da 6 a 30	da 30 a 120	oltre 120
GROSSOLANO	±0.2	±0.5	±0.8	±1.2	±2	±3	±4	±5	±1°	±30'	±20'	±10'
MEDIO	±0.1	±0.2	±0.3	±0.5	±0.8	±1.2	±2	±3				
PRECISO	±0.05	±0.1	±0.15	±0.2	±0.3	±0.5	/	/				

SALVO INDICAZIONE CONTRARIA TUTTI GLI SPIGOLI VANNO ARROTONDATI

N. PEZZI O QUANTITA' / RUBRICA O ESEC 2 1	OGGETTO O DENOMINAZIONE		UN MIS E QUANT.	DIMENSIONI-DISEGNO MODELLO-STAMPO	CAT CQ	TIPO E QUALIT.	SIMBOLO NUMERICO	CAT GQ	PESO GREZZO KG.	PESO FINITO KG.
1	TIRANTE (DA TONDO TRAFILATO)	1		Ø6X805			AISI 321 X6CrNiTi1811			/

Rev rev.	St. st.	Sc. sc.	Descrizione kind of revision	Preparato prepared	Controllato checked	Verificato checked	Verificato checked	Verificato checked	Approvato approved	Data date
B			AGGIORNATO TABELLA	[signature]						19/02 /1998
A			MODIFICATI FOGLI 2,3,14,16							
0			PRIMA EMISSIONE							

Identificazione File : 7252B21.DWG
file identification :

CED

Progetto/project: BABAR

Cliente/client: INFN

Commessa job no.: 0004EM

Emittente issued by: PMA/CRSP

Tipo doc. doc. type:

Form. size: A3

Scala scale:

Derivato da derived from:

Rev. rev.:

ANSALDO

Ansaldo Energia s.p.a.

Titolo title: BABAR SCHERMO TIRANTE

Informazioni strettamente riservate, di proprieta' Ansaldo Energia s.p.a., da non utilizzare per scopi diversi da quelli per cui sono state fornite.
Confidential information, property of Ansaldo Energia s.p.a., not to be used for any purpose other than that for which it is supplied

Codice struttura product breakdown structure:

Identificativo/document no.: 620RM07252

Rev./rev.: 0 A B

Foglio sheet: 1

Segue fg. foll. sheet: 2

Di of: 21

SCALA:1/1

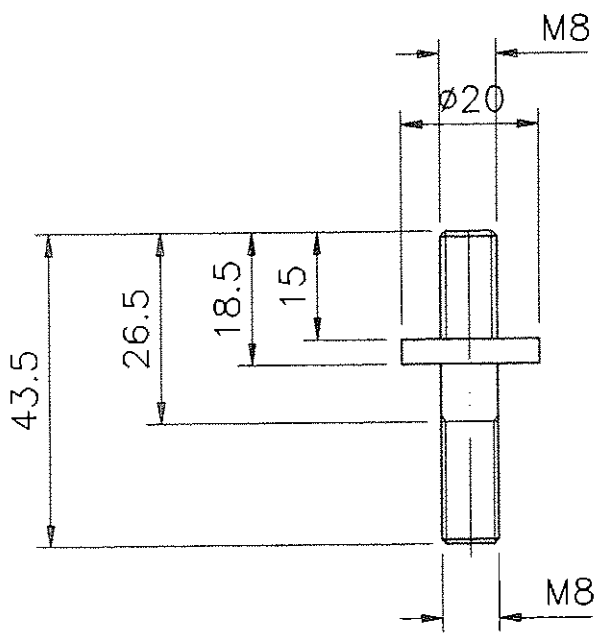

3.2

TOLLERANZE GENERALI DI LAVORAZIONE MECCANICA DELLE QUOTE SENZA TOLLERANZE (UNI 5307-63)												
	PER DIMENSIONI LINEARI NOMINALI GRUPPO DI DIMENSIONI IN MM.								PER DIMENSIONI ANGOLARI NOMINALI GRUPPO DI DIMENSIONI IN MM. (dal lato piu' corto)			
GRADO DI PRECISIONE	fino a 6	da 6 a30	da 30 a 120	da 120 a 315	da 315 a 1000	da 1000 a 2000	da 2000 a 4000	oltre 4000	da 3 a 6	da 6 a 30	da 30 a 120	oltre 120
GROSSOLANO	±0.2	±0.5	±0.8	±1.2	±2	±3	±4	±5	±1°	±30'	±20'	±10'
MEDIO	±0.1	±0.2	±0.3	±0.5	±0.8	±1.2	±2	±3				
PRECISO	±0.05	±0.1	±0.15	±0.2	±0.3	±0.5	/	/				
SALVO INDICAZIONE CONTRARIA TUTTI GLI SPIGOLI VANNO ARROTONDATI												

POS.	DESCRIZIONE	N. PEZZI	DATI TECNICI	MATERIALE	NOTE	PESO TOTALE KG.
1	PERNO	1	ø20X43.5	AISI 304		/

Rev rev.	St. st.	Sc. sc.	Descrizione kind of revision	Preparato prepared	Controllato checked	Verificato checked	Approvato approved	Data date
B			AGGIORNATO TABELLA	Romani				19/02 1998
A			MODIFICATO DIAM.PERNO E LUNGHEZZA					
0			PRIMA EMISSIONE					

Progetto/project: BABAR
Cliente/client: INFN

Commessa job no.: 0004EM
Emittente issued by: PMA/CRSP
Tipo doc. doc. type:
Form. size: A4
Scala scale:
Derivato da derived from:
Rev. rev.:

ANSALDO
Ansaldo Energia s.p.a.

Titolo title: BABAR SCHERMO PERNO DI ANCORAGGIO

Informazioni strettamente riservate, di proprieta' Ansaldo Energia s.p.a., da non utilizzare per scopi diversi da quelli per cui sono state fornite.
Confidential information, property of Ansaldo Energia s.p.a., not to be used for any purpose other than that for which it is supplied

Codice struttura product breakdown structure:
Identificativo/document no.: 620RM07252
Rev./rev.: 0 A B
Foglio sheet: 2
Segue fg. foll. sheet: 3
Di of: 21

Identificazione File : 7252B21.DWG
file identification :

CED

Classi di tolleranza deviations grade: mK ☐ cK ☐

Quote di lavorazione senza indicazione di tolleranza secondo ISO 2768/1
tolerances for non-limited dimensions for machining according to ISO 2768/1

Tolleranze di forma e di posizione sec. ISO 2768/2
shape and position tolerances according to ISO 2768/2

Simboli di rugosita' secondo ISO 1302
symbols for roughness according to ISO 1302

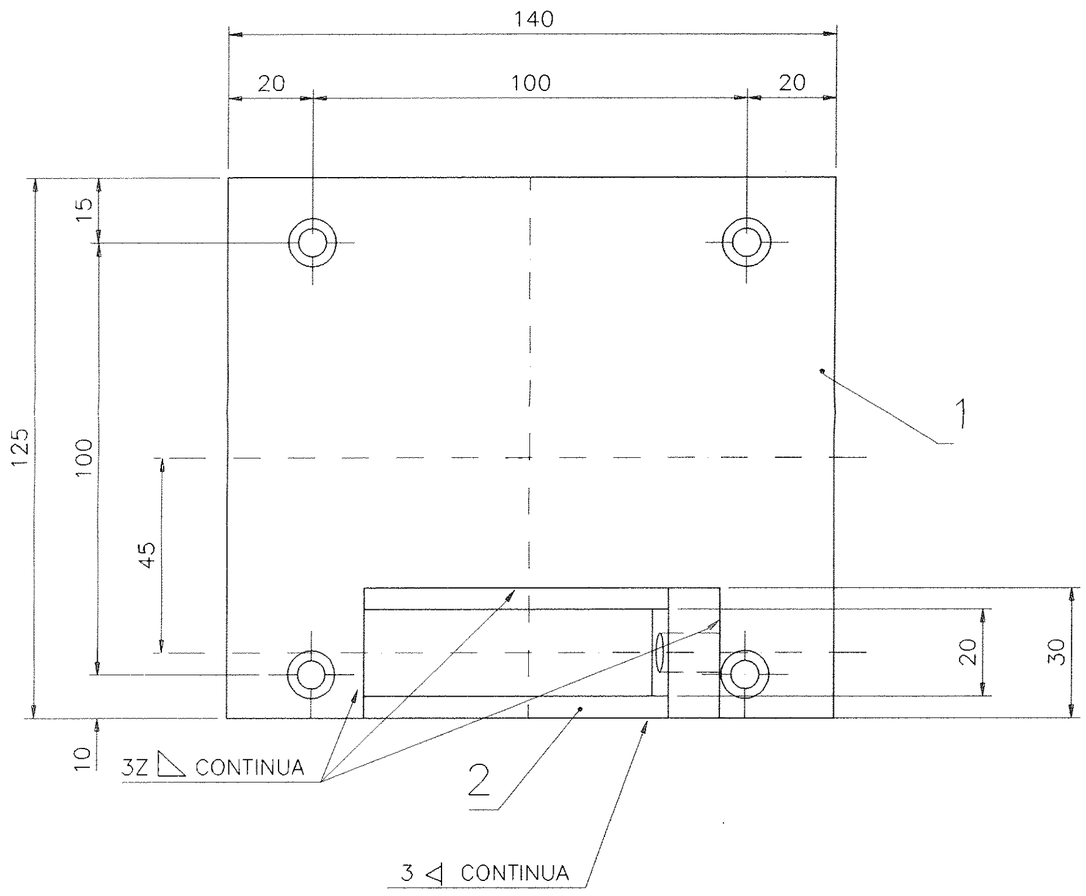

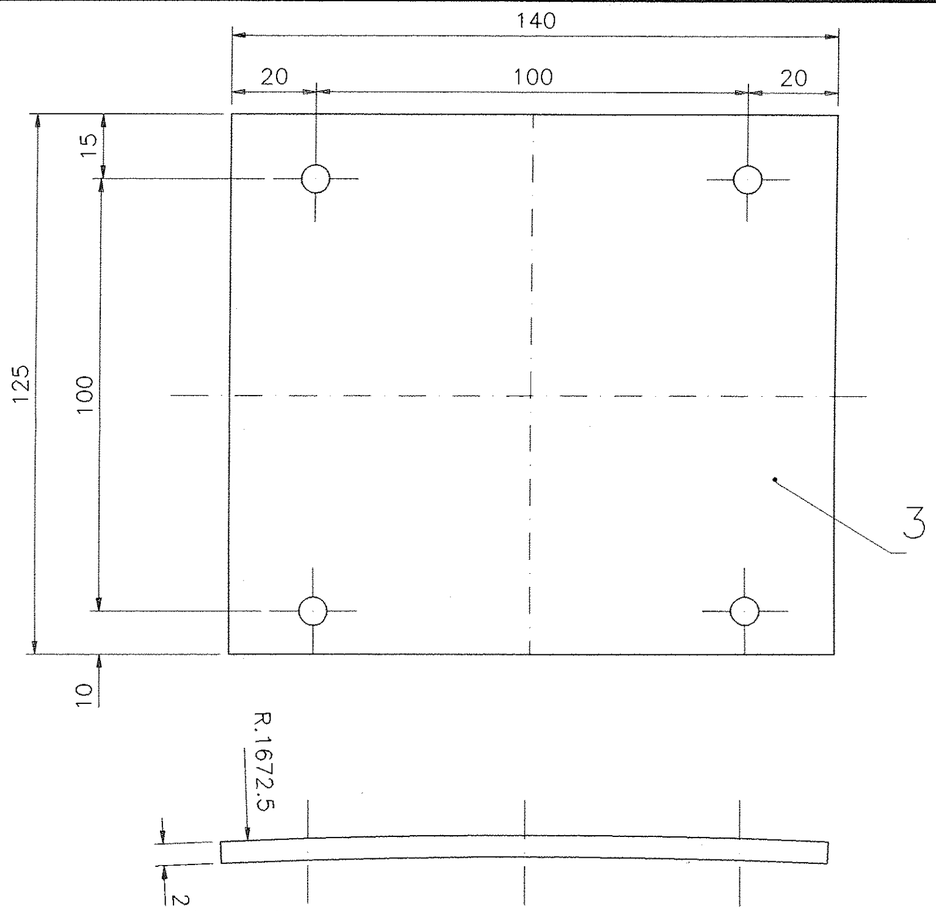

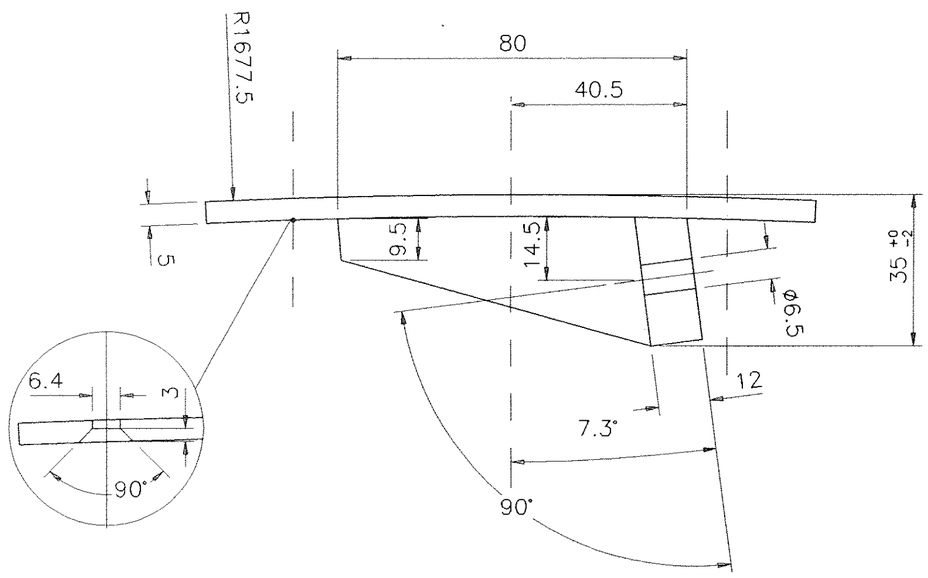

POS.	DESCRIZIONE	N. PEZZI	DATI TECNICI	MATERIALE	NOTE	PESO TOTALE KG. 2.8
3	CONTROPIASTRA	1	130X2X140	AISI304		KG.0.3
2	SUPPORTO	1	40X40X90	AISI304		KG.1.2
1	PIASTRA DI BASE (DA LAMIERA)	1	130X5X140	AISI304		KG.0.8

↓ SUPPORTI DA COSTRUIRE SONO: 6+6 A MANO OPPOSTA.

TOLLERANZE GENERALI DI LAVORAZIONE MECCANICA DELLE QUOTE SENZA TOLLERANZE (UNI 5307-63)

GRADO DI PRECISIONE	PER DIMENSIONI LINEARI NOMINALI — GRUPPO DI DIMENSIONI IN MM.								PER DIMENSIONI ANGOLARI NOMINALI — GRUPPO DI DIMENSIONI IN MM. (del lato più corto)			
	fino a 6	da 6 a30	da 30 a 120	da 120 a 315	da 315 a 1000	da 1000 a 2000	da 2000 a 4000	oltre 4000	da 3 a 6	da 6 a 30	da 30 a 120	oltre 120
GROSSOLANO	±0.2	±0.5	±0.8	±1.2	±2	±3	±4	±5	±1°	±30'	±20'	±10'
MEDIO	±0.1	±0.2	±0.3	±0.5	±0.8	±1.2	±2	±3				
PRECISO	±0.05	±0.1	±0.15	±0.2	±0.3	±0.5	/	/				

SALVO INDICAZIONE CONTRARIA TUTTI GLI SPIGOLI VANNO ARROTONDATI

Rev rev.	St. st.	Sc. sc.	Descrizione kind of revision	Preparato prepared	Controllato checked	Verificato checked	Verificato checked	Verificato checked	Approvato approved	Data date
B			AGGIORNATO TABELLA							19/02/1998
A			AGGIUNTO CONTROPIASTRA							
0			PRIMA EMISSIONE							

Identificazione File : 7252B21.DWG

CED

Progetto/project: BABAR

Cliente/client: INFN

Commessa job no.	Emittente issued by	Tipo doc. doc. type	Form. size	Scala scale	Derivato da derived from	Rev. rev.
0004EM	PMA/CRSP		A2			

ANSALDO

Ansaldo Energia s.p.a.

Informazioni strettamente riservate, di proprietà Ansaldo Energia s.p.a., da non utilizzare per scopi diversi da quelli per cui sono state fornite.
Confidential information, property of Ansaldo Energia s.p.a., not to be used for any purpose other than that for which it is supplied

Titolo title

SCHERMO SUPPORTO PER TIRANTE PARTICOLARE

Codice struttura product breakdown structure	Identificativo/document no.	Rev./rev.	Foglio sheet	Segue fg. foll. sheet	Di of
	620RM07252	0 A B	3	4	21

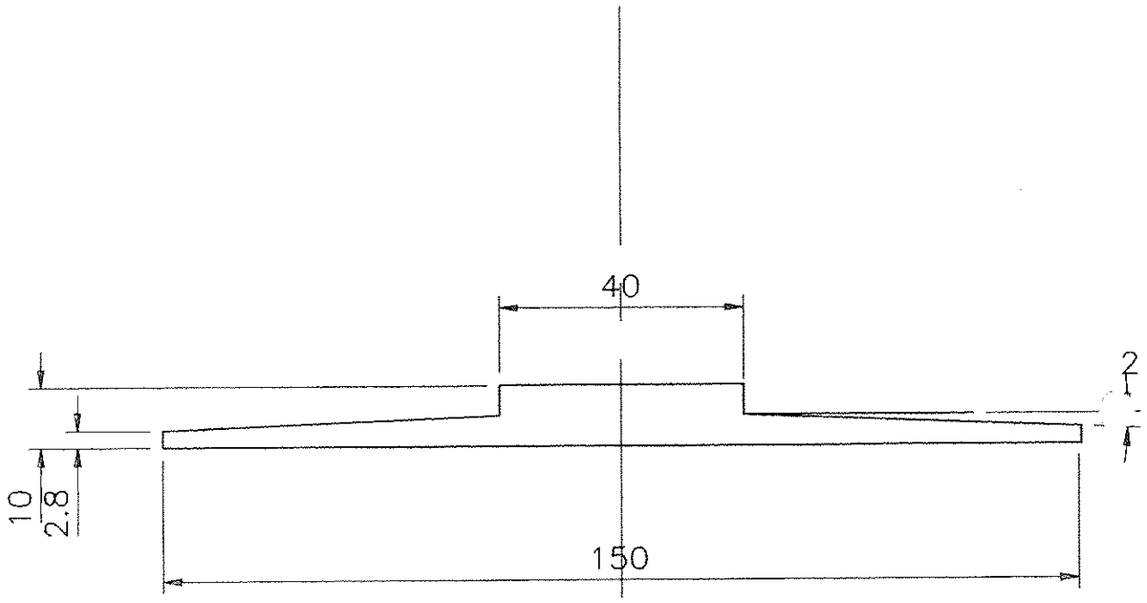

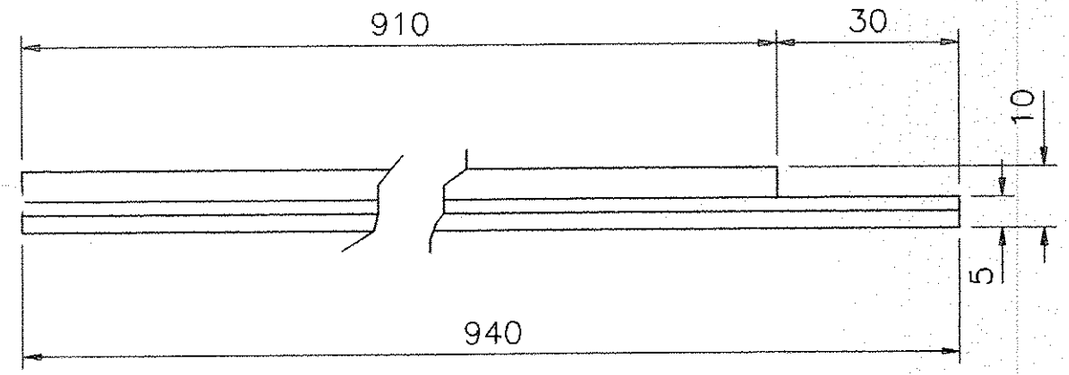

SCALA : 1/1

TOLLERANZE GENERALI DI LAVORAZIONE MECCANICA DELLE QUOTE SENZA TOLLERANZE (UNI 5307-63)

GRADO DI PRECISIONE	PER DIMENSIONI LINEARI NOMINALI — GRUPPO DI DIMENSIONI IN MM.								PER DIMENSIONI ANGOLARI NOMINALI — GRUPPO DI DIMENSIONI IN MM. (dal lato più corto)			
	fino a 6	da 6 a30	da 30 a 120	da 120 a 315	da 315 a 1000	da 1000 a 2000	da 2000 a 4000	oltre 4000	da 3 a 6	da 6 a 30	da 30 a 120	oltre 120
GROSSOLANO	±0.2	±0.5	±0.8	±1.2	±2	±3	±4	±5	±1°	±30'	±20'	±10'
→ MEDIO	±0.1	±0.2	±0.3	±0.5	±0.8	±1.2	±2	±3				
PRECISO	±0.05	±0.1	±0.15	±0.2	±0.3	±0.5	/	/				

SALVO INDICAZIONE CONTRARIA TUTTI GLI SPIGOLI VANNO ARROTONDATI

N. PEZZI O QUANTITA' RUBRICA O ESEC		OGGETTO O DENOMINAZIONE	UNI MIS E QUANT.	DIMENSIONI-DISEGNO MODELLO-STAMPO	CAT GQ	TIPO E QUALIT.	SIMBOLO NUMERICO	CAT GQ	PESO GREZZO KG.	PESO FINITO KG.
1		GIUNTO	1	V.D.			G11			1.2

Rev rev.	St. st.	Sc. sc.	Descrizione kind of revision	Preparato prepared	Controllato checked	Verificato checked	Verificato checked	Verificato checked	Approvato approved	Data date
B			AGGIORNATO TABELLA	Romani						19/02/1998
A			MODIFICATI I FOGLI 2,3,14,16							
0			PRIMA EMISSIONE							

Identificazione File : 7252B21.DWG

CED

Progetto/project: BABAR

Cliente/client: INFN

Commessa job no.	Emittente issued by	Tipo doc. doc. type	Form. size	Scala scale	Derivato da derived from	Rev. rev.
0004EM	PMA/CRSP		A3			

ANSALDO

Ansaldo Energia s.p.a.

Informazioni strettamente riservate, di proprieta' Ansaldo Energia s.p.a., da non utilizzare per scopi diversi da quelli per cui sono state fornite.
Confidential information, property of Ansaldo Energia s.p.a., not to be used for any purpose other than that for which it is supplied

Titolo title:

BABAR SCHERMO GIUNTO ISOLANTE L.U.E. Virola Est. 180°

Codice struttura product breakdown structure	Identificativo/document no.	Rev./rev.	Foglio sheet	Segue fg. foll. sheet	Di af
	620RM07252	0 A B	4	5	21

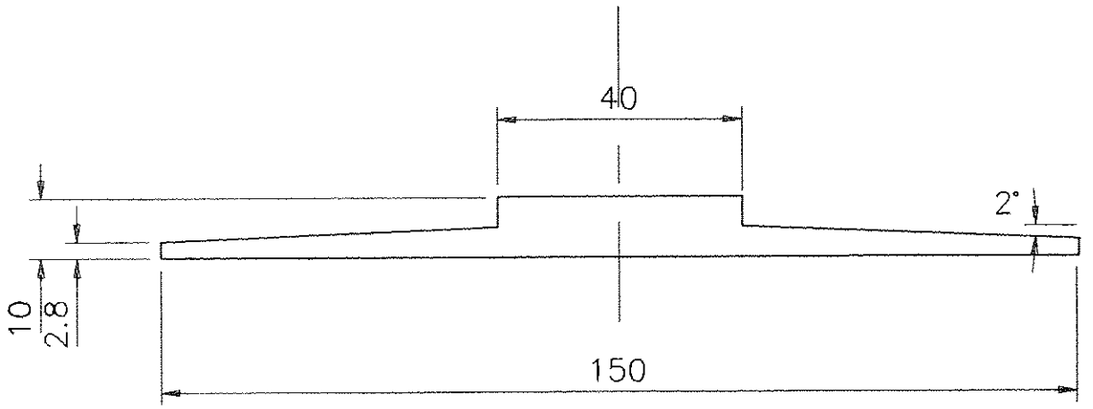

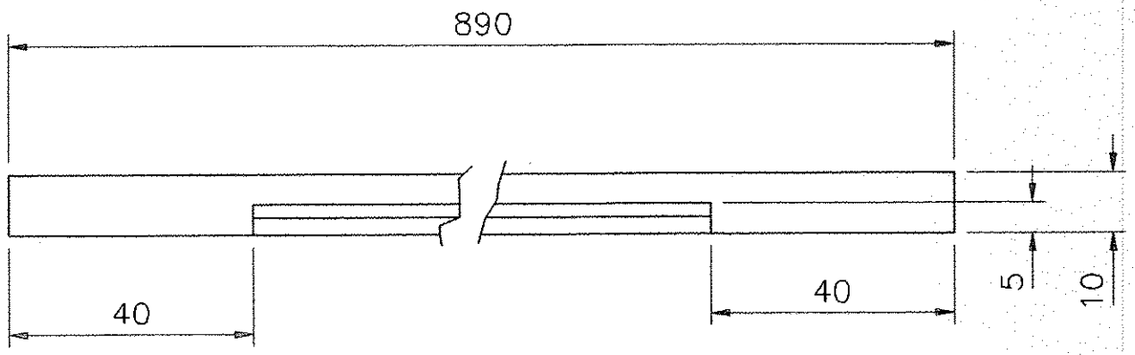

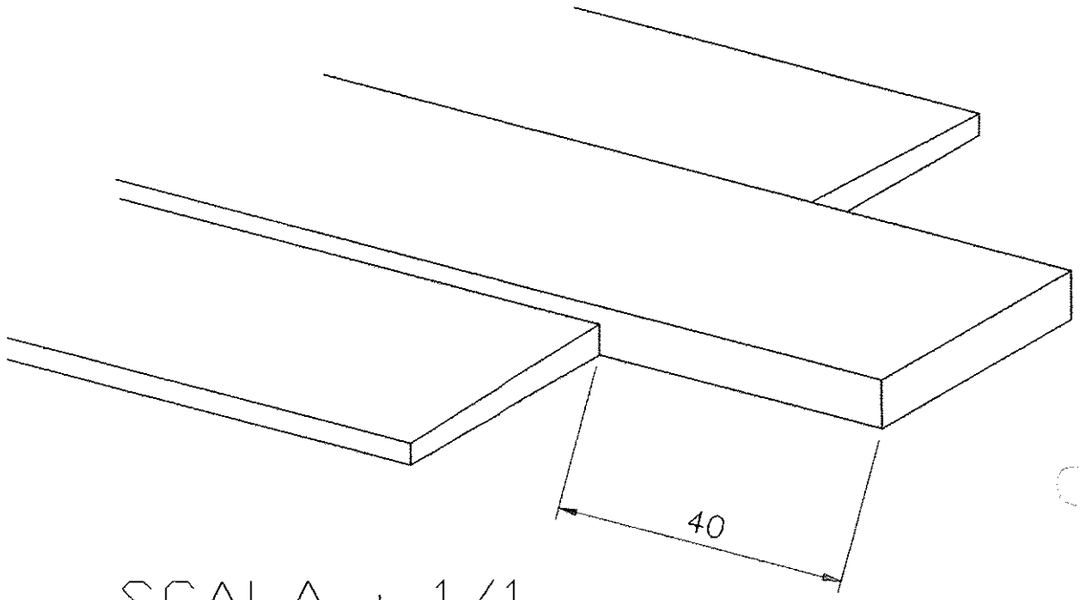

SCALA : 1/1

	1	GIUNTO	1		V.D.			G11			1.2
N. PEZZI O QUANTITA' RUBRICA 0 ESEC 2 1		OGGETTO O DENOMINAZIONE		UN MIS E QUANT.	DIMENSIONI-DISEGNO MODELLO-STAMPO	CAT CQ	TIPO E QUALIT.	SIMBOLO NUMERICO	CAT GQ	PESO GREZZO KG.	PESO FINITO KG.

Rev rev.	St. st.	Sc. sc.	Descrizione kind of revision	Preparato prepared	Controllato checked	Verificato checked	Verificato checked	Verificato checked	Approvato approved	Data date
B			MODIFICATO DISEGNO E AGGIORNATO TABELLA	[signature]						19/02 /1998
A			MODIFICATI I FOGLI 2,3,14,16							
0			PRIMA EMISSIONE							

Identificazione File : file identification : 7252B21.DWG

Progetto/project: BABAR

Cliente/client: INFN

Commessa job no.: 0004EM

Emittente issued by: PMA/CRSP

Tipo doc. doc. type:

Form. size: A3

Scala scale:

Derivato da derived from:

Rev. rev.:

ANSALDO

Ansaldo Energia s.p.a.

Titolo title:

BABAR SCHERMO
GIUNTO ISOLANTE INTERMEDIO
A 180°
Virola Int.

Informazioni strettamente riservate, di proprieta' Ansaldo Energia s.p.a., da non utilizzare per scopi diversi da quelli per cui sono state fornite.
Confidential information, property of Ansaldo Energia s.p.a., not to be used for any purpose other than that for which it is supplied

Codice struttura product breakdown structure:

Identificativo/document no.: 620RM07252

Rev./rev.: 0 A B

Foglio sheet: 5

Segue fg. foll. sheet: 6

Di of: 21

CED

TOLLERANZE GENERALI DI LAVORAZIONE MECCANICA DELLE QUOTE SENZA TOLLERANZE (UNI 5307-63)

GRADO DI PRECISIONE	PER DIMENSIONI LINEARI NOMINALI — GRUPPO DI DIMENSIONI IN MM.								PER DIMENSIONI ANGOLARI NOMINALI — GRUPPO DI DIMENSIONI IN MM. (dal lato piu' corto)			
	fino a 6	da 6 a30	da 30 a 120	da 120 a 315	da 315 a 1000	da 1000 a 2000	da 2000 a 4000	oltre 4000	da 3 a 6	da 6 a 30	da 30 a 120	oltre 120
GROSSOLANO	±0.2	±0.5	±0.8	±1.2	±2	±3	±4	±5	±1°	±30'	±20'	±10'
→ MEDIO	±0.1	±0.2	±0.3	±0.5	±0.8	±1.2	±2	±3				
PRECISO	±0.05	±0.1	±0.15	±0.2	±0.3	±0.5	/	/				

SALVO INDICAZIONE CONTRARIA TUTTI GLI SPIGOLI VANNO ARROTONDATI

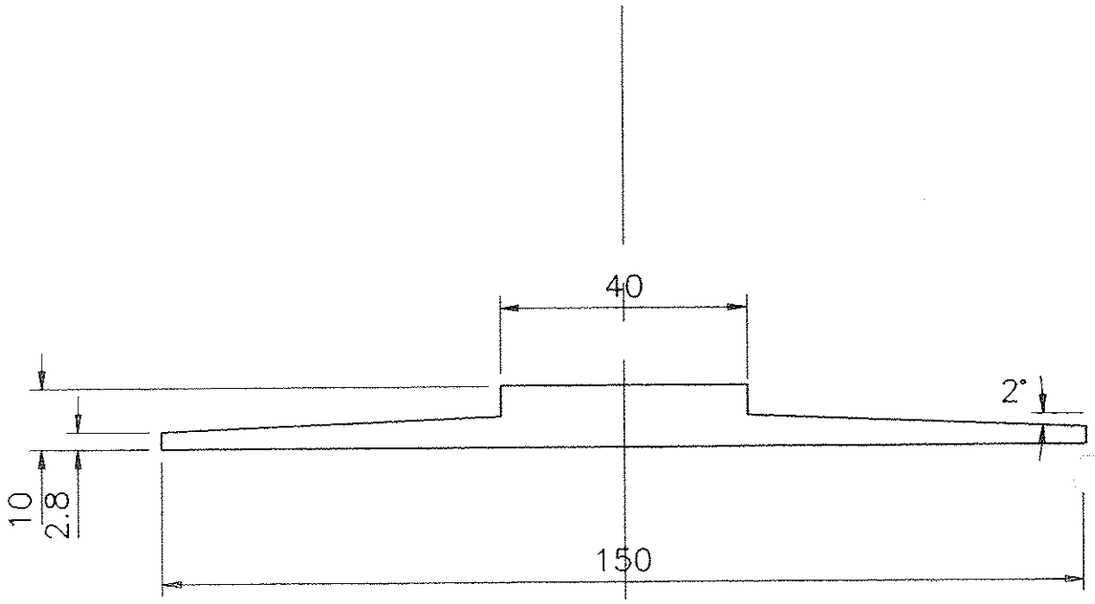

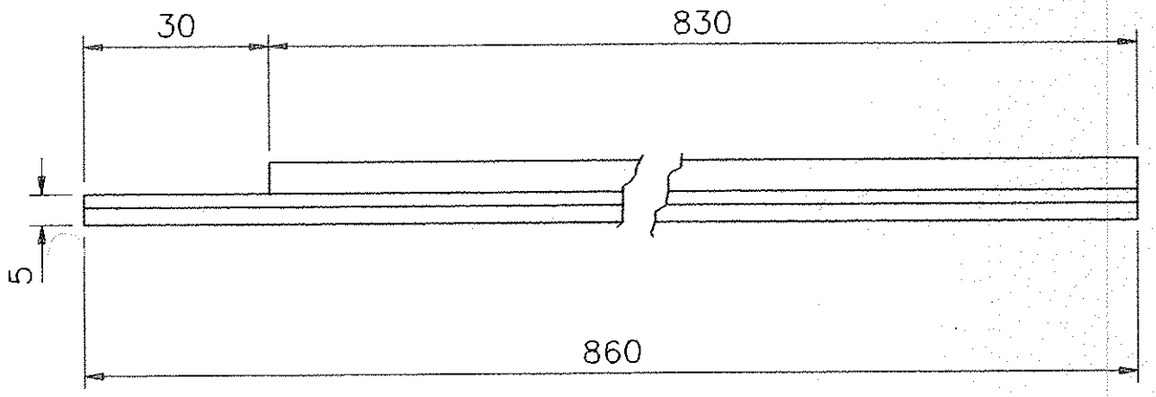

SCALA : 1/1

TOLLERANZE GENERALI DI LAVORAZIONE MECCANICA DELLE QUOTE SENZA TOLLERANZE (UNI 5307-63)

GRADO DI PRECISIONE	PER DIMENSIONI LINEARI NOMINALI — GRUPPO DI DIMENSIONI IN MM.								PER DIMENSIONI ANGOLARI NOMINALI — GRUPPO DI DIMENSIONI IN MM. (dal lato più corto)			
	fino a 6	da 6 a30	da 30 a 120	da 120 a 315	da 315 a 1000	da 1000 a 2000	da 2000 a 4000	oltre 4000	da 3 a 6	da 6 a 30	da 30 a 120	altre 120
GROSSOLANO	±0.2	±0.5	±0.8	±1.2	±2	±3	±4	±5	±1°	±30'	±20'	±10'
→ MEDIO	±0.1	±0.2	±0.3	±0.5	±0.8	±1.2	±2	±3				
PRECISO	±0.05	±0.1	±0.15	±0.2	±0.3	±0.5	/	/				

SALVO INDICAZIONE CONTRARIA TUTTI GLI SPIGOLI VANNO ARROTONDATI

N. PEZZI O QUANTITA' RUBRICA O ESEC	OGGETTO O DENOMINAZIONE	UN MIS E QUANT.	DIMENSIONI-DISEGNO MODELLO-STAMPO	CAT GO	TIPO E QUALIT.	SIMBOLO NUMERICO	CAT GQ	PESO GREZZO KG.	PESO FINITO KG.
1 2 1	GIUNTO	1	V.D.			GI1			1.2

Rev rev.	St. st.	Sc. sc.	Descrizione kind of revision	Preparato prepared	Controllato checked	Verificato checked	Verificato checked	Verificato checked	Approvato approved	Data date
B			AGGIORNATO TABELLA	Romani	Romani					19/02/1998
A			MODIFICATI I FOGLI 2,3,14,16							
0			PRIMA EMISSIONE							

Identificazione File : 7252B21.DWG

CED

Progetto/project: BABAR

Cliente/client: INFN

Commessa job no.	Emittente issued by	Tipo doc. doc. type	Form. size	Scala scale	Derivato da derived from	Rev. rev.
0004EM	PMA/CRSP		A3			

ANSALDO

Ansaldo Energia s.p.a.

Informazioni strettamente riservate, di proprieta' Ansaldo Energia s.p.a., da non utilizzare per scopi diversi da quelli per cui sono state fornite.

Confidential information, property of Ansaldo Energia s.p.a., not to be used for any purpose other than that for which it is supplied

Titolo title: BABAR SCHERMO GIUNTO ISOLANTE L.O.U.E. A 180 Virole int./est.

Codice struttura product breakdown structure	Identificativo/document no.	Rev./rev.	Foglio sheet	Segue fg. foll. sheet	Di of
	620RM07252	0 A B	6	7	21

VISTO DA A

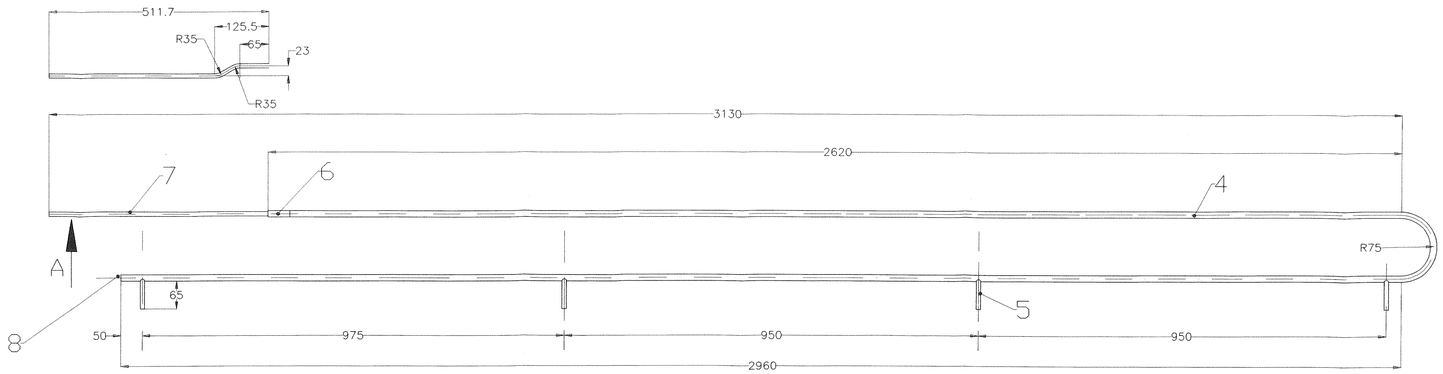

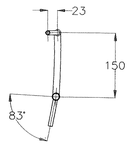

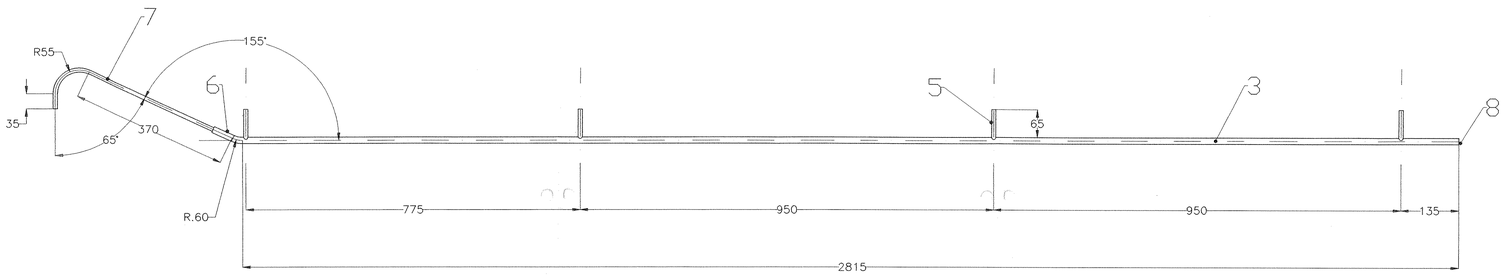

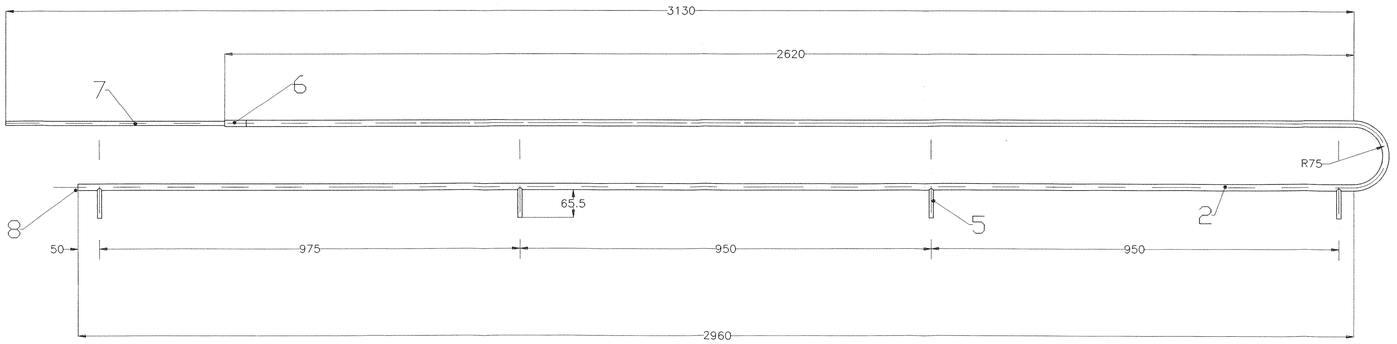

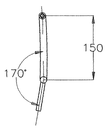

TUTTE LE SALDATURE DEVONO ESSERE ESEGUITE AL TIG E A TENUTA DI ELIO.
SIA I COLLETTORI CHE TUTTI I TUBETTI DEVONO ADDERIRE IL PIU POSSIBILE ALLE VIROLE,PER DIMINUIRNE L'INGOMBRO PERTANTO SI CONSIGLIA DI ESEGUIRE EVENTUALI SAGOMATURE AL MOMENTO DEL MONTAGGIO.

LA SALDATURA DEI TUBETTI AL COLLETTORE DEVE ESSERE ESEGUITA DOPO AVER INSERITO IL COLLETTORE NELLE CENTINE CIRCONFERENZIALI. SOLO DELLA VIROLA ESTERNA.

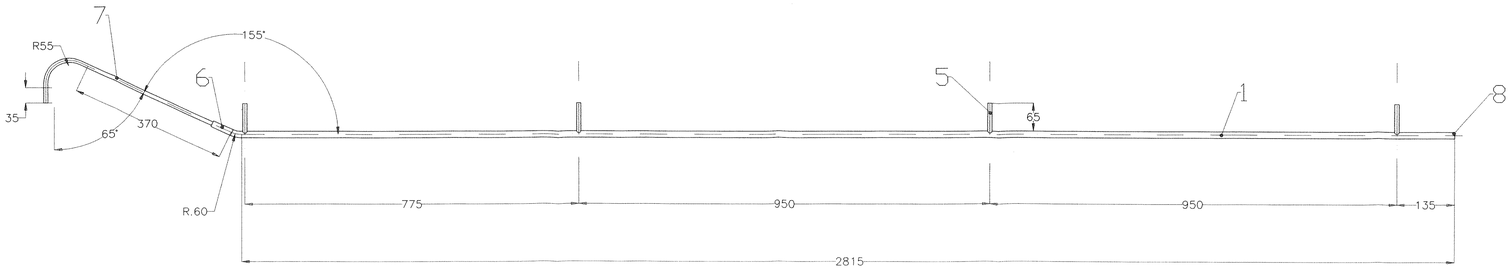

POS.	DESCRIZIONE	N. PEZZI	DATI TECNICI	MATERIALE	NOTE	PESO TOTALE KG. 31
8	COPERCHIETTO DI CHIUSURA	8	ø14XSP.3	AL5083		KG./
7	TUBO	1	ø18xsp.1x8000	AISI304		KG.12
6	GIUNTI BIMETALLICI	8	TIPO.....	AL./INOX		KG./
5	TUBETTI DI COLLEGAMENTO	32	VEDI DISEGNO 620RM07252-FT8	AL5083		KG.1
4	COLLETTORI DI USCITA A 0° PER VIROLA ESTERNA	1+1	ø15Xsp1.5x9000	AL5083		KG.6
3	COLLETTORI DI ENTRATA A 180° PER VIROLA ESTERNA	1+1	ø15Xsp1.5x4000	AL5083		KG.3
2	COLLETTORI DI USCITA A 0° PER VIROLA INTERNA	1+1	ø15Xsp1.5x8000	AL5083		KG.6
1	COLLETTORI DI ENTRATA A 180° PER VIROLA INTERNA	1+1	ø15Xsp1.5x4000	AL5083		KG.3

Rev rev.	St. st.	Sc. sc.	Descrizione kind of revision	Preparato prepared	Controllato checked	Verificato checked	Validato checked	Verificato checked	Approvato approved	Data date
B			AGGIORNATO TABELLA							20/02 1998
A			MODIFICATO FOGLI 2,3,14,16							
0			PRIMA EMISSIONE							

Identificazione File file identification 72528211.5

Progetto/project: BABAR
Cliente/client: INFN
Commessa job no.: 0004EM
Emittente issued by: PMA/CRSP
Tipo doc. doc. type:
Form. size: A0
Scala scale:
Derivato da derived from:
Rev. rev.:

ANSALDO
Ansaldo Energia s.p.a.

Informazioni strettamente riservate, di proprieta' Ansaldo Energia s.p.a., da non utilizzare per scopi diversi da quelli per cui sono state fornite.
Confidential information, property of Ansaldo Energia s.p.a., not to be used for any purpose other than that for which it is supplied

Titolo title:
BABAR
SCHERMO
COLLETTORI DI ALIMENTAZIONE
PARTICOLARI

Codice struttura product breakdown structure:
Identificativo/document no.: 620RM07252
/rev: 0 A B
Foglio sheet: 7
Segue fg. full sheet: 8
Di pf.: 21

620 0008/08/96

Classi di tolleranza mK ☐ cK ☐
deviations grade

Tolleranze di forma e di posizione sec. ISO 2768/2
shape and position tolerances according to ISO 2768/2

Simboli di rugosita' secondo ISO 1302
symbols for roughness according to ISO 1302

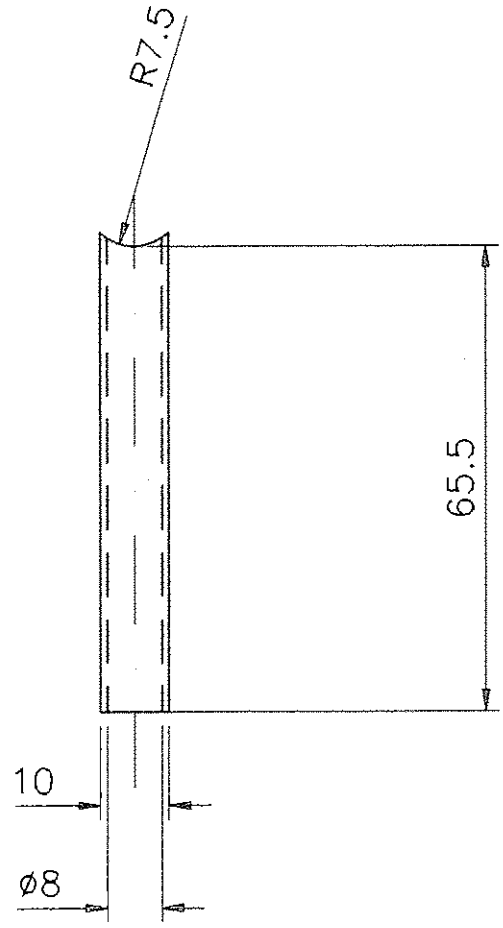

SCALA:1/1

POS.	DESCRIZIONE	N. PEZZI	DATI TECNICI	MATERIALE	NOTE	PESO TOTALE KG.
1	TUBETTI	1	øest.10xøint.8x70	AL 5083		/

Rev rev.	St. st.	Sc. sc.	Descrizione kind of revision	Preparato prepared	Controllato checked	Verificato checked	Approvato approved	Data date
B			AGGIORNATO TABELLA	Romani Fonsato				19/02 1998
A			MODIFICATI I FOGLI 2,3,14,16					
0			PRIMA EMISSIONE					

Progetto/project: BABAR | Client: INFN | ev.

Commessa job no.: 0004EM | Emittente issued by: PMA/CRSP | Tipo doc. doc. type | Form. size: A4 | Scala scale | Derivato da derived from | Rev. rev.

ANSALDO
Ansaldo Energia s.p.a.

Informazioni strettamente riservate, di proprieta' Ansaldo Energia s.p.a., da non utilizzare per scopi diversi da quelli per cui sono state fornite.
Confidential information, property of Ansaldo Energia s.p.a., not to be used for any purpose other than that for which it is supplied

Titolo title

BABAR
SCHERMO
TUBETTI DI COLLEGAMENTO

Identificazione File : 7252B21.DWG
file identification :

CED

Codice struttura product breakdown structure	Identificativo/document no.	Rev./rev.	Foglio sheet	Segue fg. foll. sheet	Di of
	620RM07252	0 A B	8	9	21

Classi di tolleranza deviations grade mK ☐ cK ☐

e di lavorazione senza indicazione di tolleranza secondo ISO 2768/1
tolerances for non-limited dimensions for machining according to ISO 2768/1

Tolleranze di forma e di posizione sec. ISO 2768/2
shape and position tolerances according to ISO 2768/2

imboli di rugosita' secondo ISO 1302
symbols for roughness according to ISO 1302

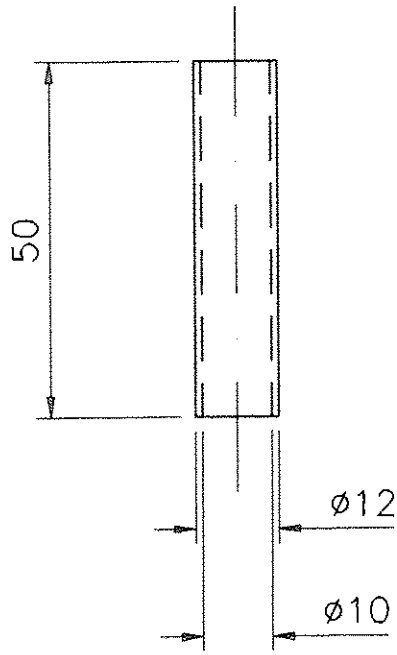

SCALA:1/1

POS.	DESCRIZIONE	N. PEZZI	DATI TECNICI	MATERIALE	NOTE	PESO TOTALE KG.
1	MANICOTTI	1	øest.12xøint.10x50	AL 5083		/

Rev rev.	St. st.	Sc. sc.	Descrizione kind of revision	Preparato prepared	Controllato checked	Verificato checked	Approvato approved	Data date
B			AGGIORNATO TABELLA	Romani				19/02 1998
A			MODIFICATI I FOGLI 2,3,14,16					
0			PRIMA EMISSIONE					

Identificazione File : 7252B21.DWG
file identification :

Progetto/project BABAR
Cliente/client INFN

Commessa job no.	Emittente issued by	Tipo doc. doc. type	Form. size	Scala scale	Derivato da derived from	Rev. rev.
0004EM	PMA/CRSP		A4			

ANSALDO
Ansaldo Energia s.p.a.

Informazioni strettamente riservate, di proprieta' Ansaldo Energia s.p.a., da non utilizzare per scopi diversi da quelli per cui sono state fornite.
Confidential information, property of Ansaldo Energia s.p.a., not to be used for any purpose other than that for which it is supplied

Titolo title

BABAR
SCHERMO
MANICOTTI

CED

Codice struttura product breakdown structure	Identificativo/document no.	Rev./rev.	Foglio sheet	Segue fg. foll. sheet	Di of
	620RM07252	0 A B	9	10	21

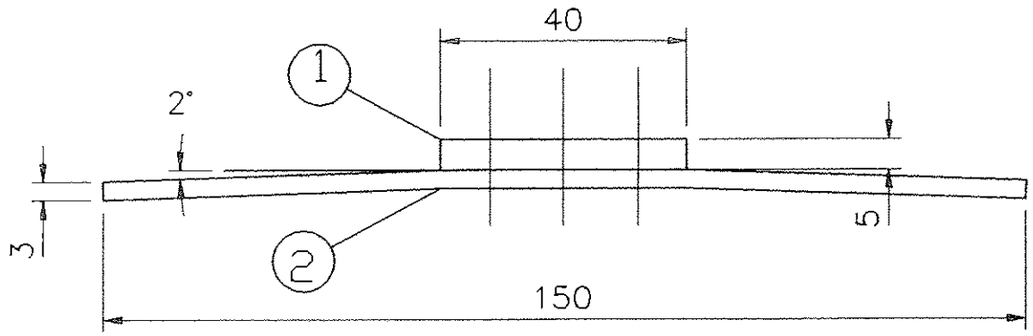

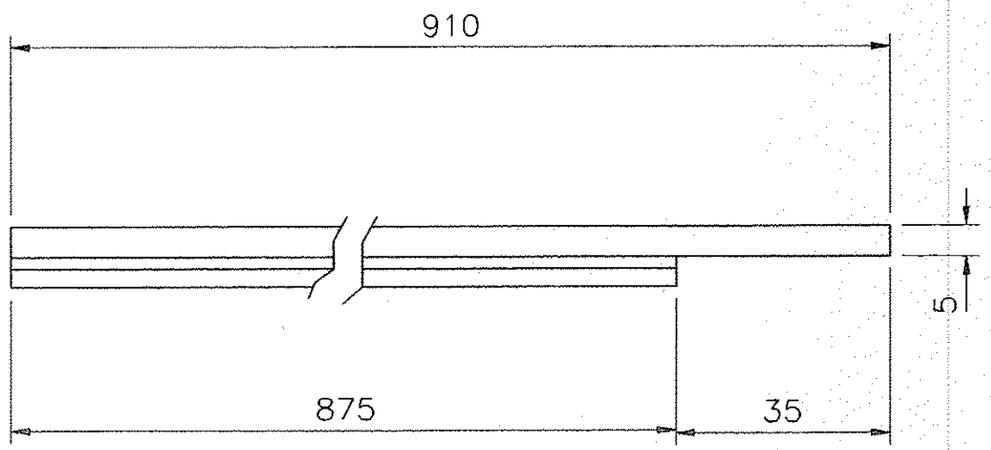

N. PEZZI O QUANTITA' RUBRICA O ESEC 2 1	OGGETTO O DENOMINAZIONE		UN MIS E QUANT.	DIMENSIONI-DISEGNO MODELLO-STAMPO	CAT CQ	TIPO E QUALIT.	SIMBOLO NUMERICO	CAT GQ	PESO GREZZO KG.	PESO FINITO KG.
1	PIATTO INFERIORE	2		150 x 3 x 875			Al 5083			1
1	PIATTO SUPERIORE	1		40 x 5 x 910			Al 5083			0.5

Rev rev.	St. st.	Sc. sc.	Descrizione kind of revision	Preparata prepared	Controllata checked	Verificata checked	Verificata checked	Verificata checked	Approvata approved	Data date
B			AGGIORNATO TABELLA	[signature]						19/02 /1998
A			MODIFICATI I FOGLI 2,3,14,16							
0			PRIMA EMISSIONE							

SCALA : 1/1

TOLLERANZE GENERALI DI LAVORAZIONE MECCANICA DELLE QUOTE SENZA TOLLERANZE (UNI 5307-63)

GRADO DI PRECISIONE	PER DIMENSIONI LINEARI NOMINALI — GRUPPO DI DIMENSIONI IN MM. fino a 6	da 6 a30	da 30 a 120	da 120 a 315	da 315 a 1000	da 1000 a 2000	da 2000 a 4000	oltre 4000	PER DIMENSIONI ANGOLARI NOMINALI — GRUPPO DI DIMENSIONI IN MM. (dal lato piu' corto) da 3 a 6	da 6 a 30	da 30 a 120	oltre 120
GROSSOLANO	±0.2	±0.5	±0.8	±1.2	±2	±3	±4	±5	±1°	±30'	±20'	±10'
→ MEDIO	±0.1	±0.2	±0.3	±0.5	±0.8	±1.2	±2	±3				
PRECISO	±0.05	±0.1	±0.15	±0.2	±0.3	±0.5	/	/				

SALVO INDICAZIONE CONTRARIA TUTTI GLI SPIGOLI VANNO ARROTONDATI

Identificazione File : file identification : 7252B21.DWG

CED

Progetto/project: BABAR

Cliente/client: INFN

Commessa job no.: 0004EM

Emittente issued by: PMA/CRSP

Tipo doc. doc. type:

Form. size: A3

Scala scale:

Derivato da derived from:

Rev. rev.:

ANSALDO

Ansaldo Energia s.p.a.

Titolo title: BABAR SCHERMO GIUNTO L.U.E. A 0 - 90 - 270 GRADI

Informazioni strettamente riservate, di proprieta' Ansaldo Energia s.p.a., da non utilizzare per scopi diversi da quelli per cui sono state fornite.

Confidential information, property of Ansaldo Energia s.p.a., not to be used for any purpose other than that for which it is supplied

Codice struttura product breakdown structure:

Identificativo/document no.: 620RM07252

Rev./rev.: 0 A B

Foglio sheet: 10

Segue fg. foll. sheet: 11

Di of: 21

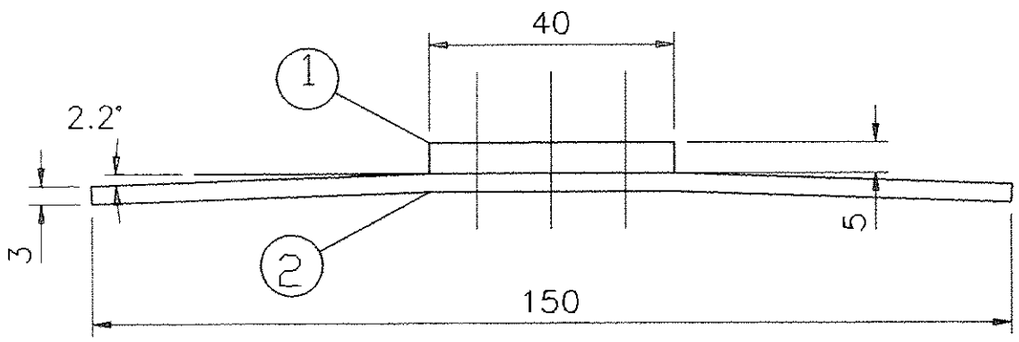

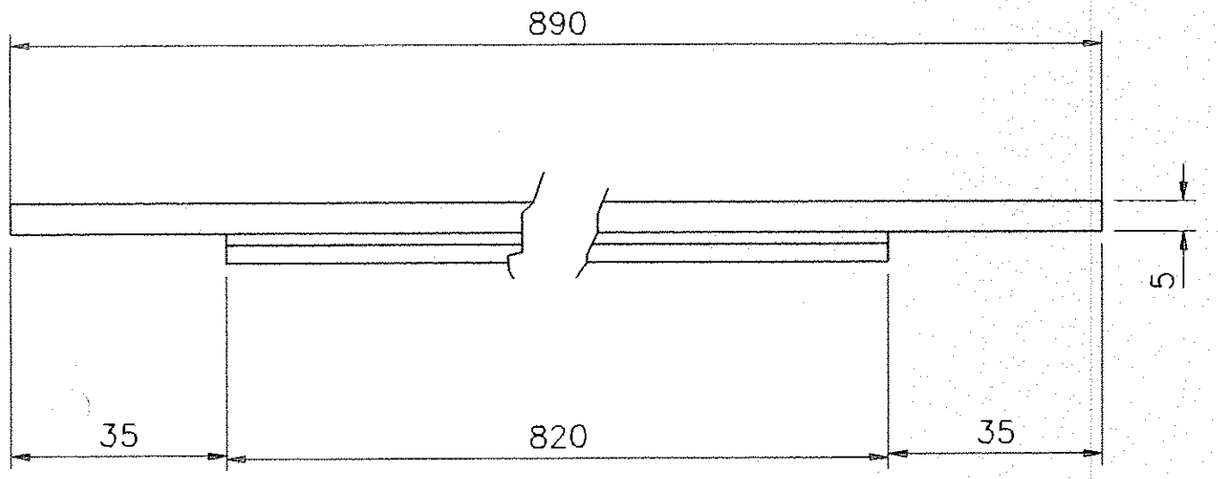

	1	PIATTO INFERIORE	2		150 x 3 x 820			Al 5083			1
	1	PIATTO SUPERIORE	1		40 x 5 x 890			Al 5083			0.5
N. PEZZI O QUANTITA' RUBRICA O ESEC 2 1 1		OGGETTO O DENOMINAZIONE		UN MIS E QUANT.	DIMENSIONI–DISEGNO MODELLO–STAMPO	CAT CQ	TIPO E QUALIT.	SIMBOLO NUMERICO	CAT GQ	PESO GREZZO KG.	PESO FINITO KG.

SCALA : 1/1

TOLLERANZE GENERALI DI LAVORAZIONE MECCANICA DELLE QUOTE SENZA TOLLERANZE (UNI 5307–63)

GRADO DI PRECISIONE	PER DIMENSIONI LINEARI NOMINALI – GRUPPO DI DIMENSIONI IN MM.								PER DIMENSIONI ANGOLARI NOMINALI – GRUPPO DI DIMENSIONI IN MM. (del lato piu' corto)			
	fino a 6	da 6 a30	da 30 a 120	da 120 a 315	da 315 a 1000	da 1000 a 2000	da 2000 a 4000	oltre 4000	da 3 a 6	da 6 a 30	da 30 a 120	oltre 120
GROSSOLANO	±0.2	±0.5	±0.8	±1.2	±2	±3	±4	±5	±1°	±30'	±20'	±10'
→ MEDIO	±0.1	±0.2	±0.3	±0.5	±0.8	±1.2	±2	±3				
PRECISO	±0.05	±0.1	±0.15	±0.2	±0.3	±0.5	/	/				

SALVO INDICAZIONE CONTRARIA TUTTI GLI SPIGOLI VANNO ARROTONDATI

Rev rev.	St. st.	Sc. sc.	Descrizione kind of revision	Preparato prepared	Controllato checked	Verificato checked	Verificato checked	Verificato checked	Approvato approved	Data date
B			AGGIORNATO TABELLA	Romani						20/02 1998
A			MODIFICATI I FOGLI 2,3,14,16							
0			PRIMA EMISSIONE							

Identificazione File : 7252B21.DWG
CED

Progetto/project: BABAR
Cliente/client: INFN

Commessa job no.	Emittente issued by	Tipo doc. doc. type	Form. size	Scala scale	Derivato da derived from	Rev. rev.
0004EM	PMA/CRSP		A3			

ANSALDO
Ansaldo Energia s.p.a.

Informazioni strettamente riservate, di proprieta' Ansaldo Energia s.p.a., da non utilizzare per scopi diversi da quelli per cui sono state fornite.
Confidential information, property of Ansaldo Energia s.p.a., not to be used for any purpose other than that for which it is supplied

Titolo title:
BABAR SCHERMO GIUNTI INTERMEDI A 0 - 90 - 270 GRADI

Codice struttura product breakdown structure	Identificativo/document no.	Rev./rev. 0	A	B	Foglio sheet	Segue fg. foll. sheet	Di of
	620RM07252				11	12	21

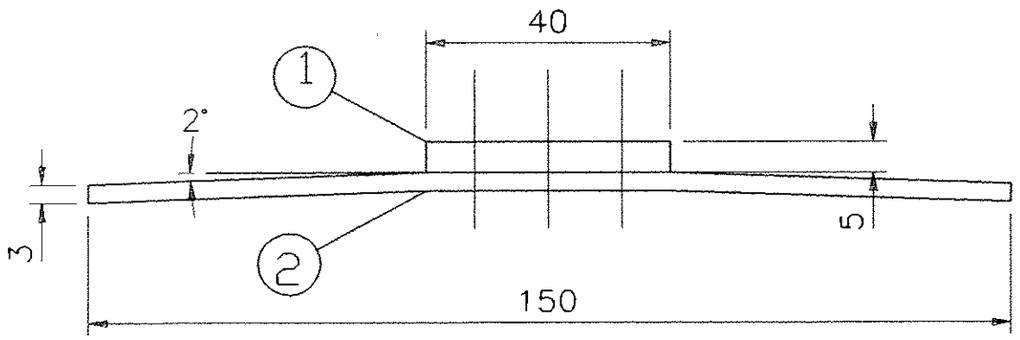

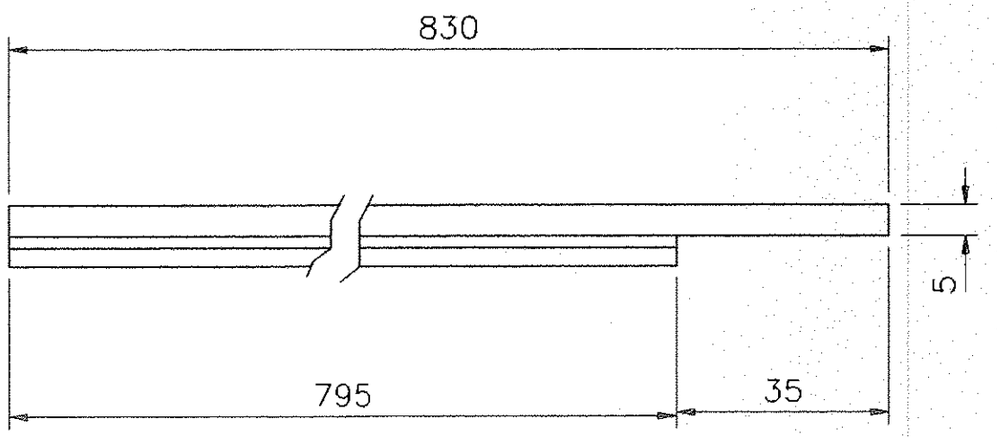

	1	PIATTO INFERIORE 2		150 x 3 x 795			Al 5083			1
	1	PIATTO SUPERIORE 1		40 x 5 x 830			Al 5083			0.5
N. PEZZI O QUANTITA' RUBRICA O ESEC 2 1		OGGETTO O DENOMINAZIONE	UN MIS E QUANT.	DIMENSIONI-DISEGNO MODELLO-STAMPO	CAT QQ	TIPO E QUALIT.	SIMBOLO NUMERICO	CAT QQ	PESO GREZZO KG.	PESO FINITO KG.

SCALA : 1/1

TOLLERANZE GENERALI DI LAVORAZIONE MECCANICA DELLE QUOTE SENZA TOLLERANZE (UNI 5307-63)

GRADO DI PRECISIONE	PER DIMENSIONI LINEARI NOMINALI — GRUPPO DI DIMENSIONI IN MM.								PER DIMENSIONI ANGOLARI NOMINALI — GRUPPO DI DIMENSIONI IN MM. (dal lato piu' corto)			
	fino a 6	da 6 a30	da 30 a 120	da 120 a 315	da 315 a 1000	da 1000 a 2000	da 2000 a 4000	oltre 4000	da 3 a 6	da 6 a 30	da 30 a 120	oltre 120
GROSSOLANO	±0.2	±0.5	±0.8	±1.2	±2	±3	±4	±5	±1°	±30'	±20'	±10'
→ MEDIO	±0.1	±0.2	±0.3	±0.5	±0.8	±1.2	±2	±3				
PRECISO	±0.05	±0.1	±0.15	±0.2	±0.3	±0.5	/	/				

SALVO INDICAZIONE CONTRARIA TUTTI GLI SPIGOLI VANNO ARROTONDATI

Rev rev.	St. st.	Sc. sc.	Descrizione kind of revision	Preparato prepared	Controllato checked	Verificato checked	Verificato checked	Verificato checked	Approvato approved	Data date
B			AGGIORNATO TABELLA							19/02 /1998
A			MODIFICATI I FOGLI 2,3,14,16							
0			PRIMA EMISSIONE							

Identificazione File : 7252B21.DWG

CED

Progetto/project: BABAR

Cliente/client: INFN

Commessa job no.	Emittente issued by	Tipo doc. doc. type	Form. size	Scala scale	Derivato da derived from	Rev. rev.
0004EM	PMA/CRSP		A3			

ANSALDO

Ansaldo Energia s.p.a.

Informazioni strettamente riservate, di proprieta' Ansaldo Energia s.p.a., da non utilizzare per scopi diversi da quelli per cui sono state fornite.

Confidential information, property of Ansaldo Energia s.p.a., not to be used for any purpose other than that for which it is supplied

Titolo title

BABAR SCHERMO GIUNTI L.O.U.E. A 0° - 90° -270°

Codice struttura product breakdown structure	Identificativo/document no.	Rev./rev. 0 A B	Foglio sheet	Segue fg. foll. sheet	Di of
	620RM07252		12	13	21

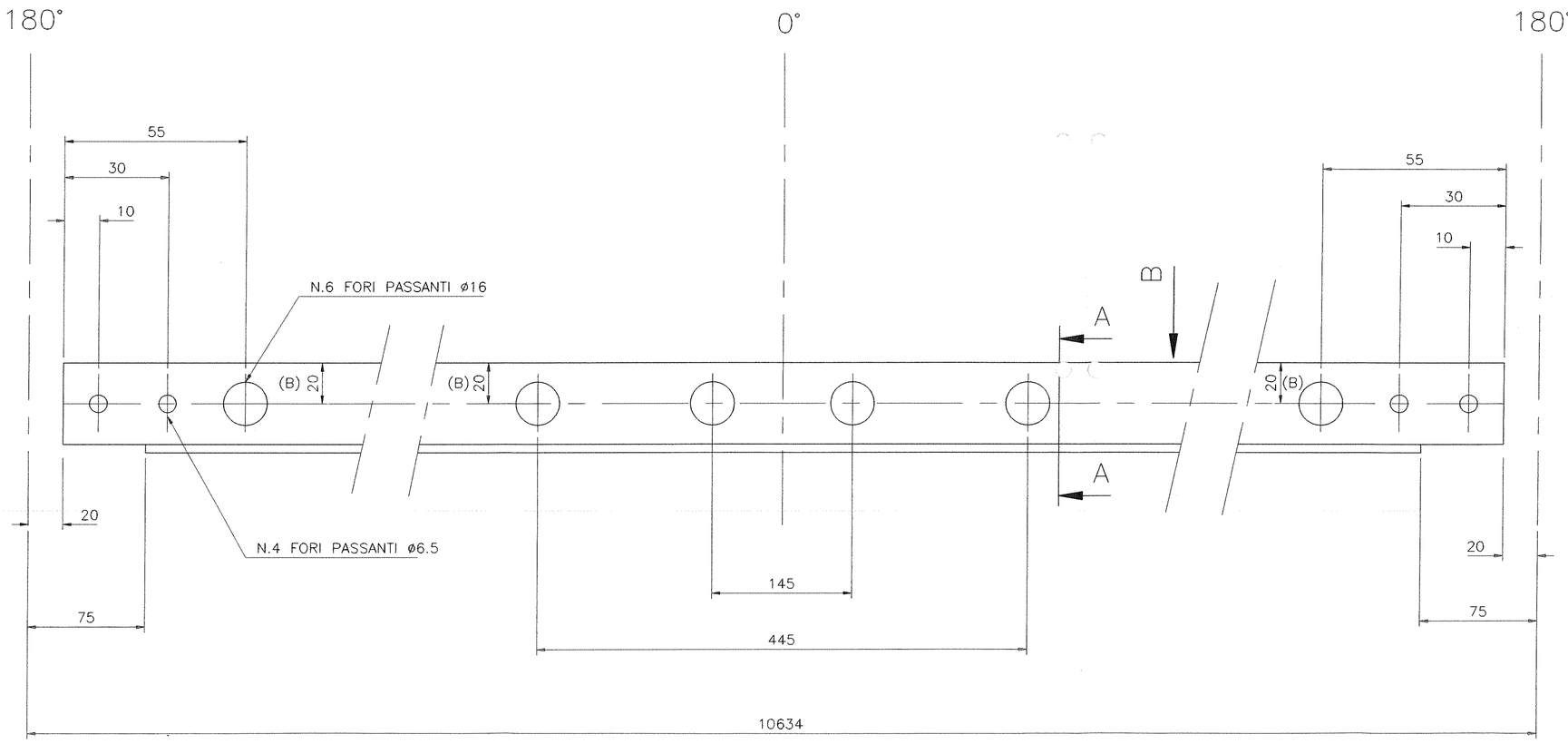

SEZ.A–A

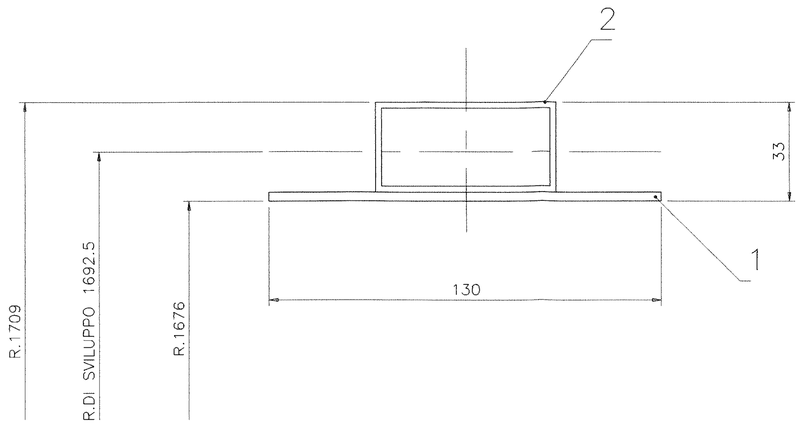

VISTO DA B

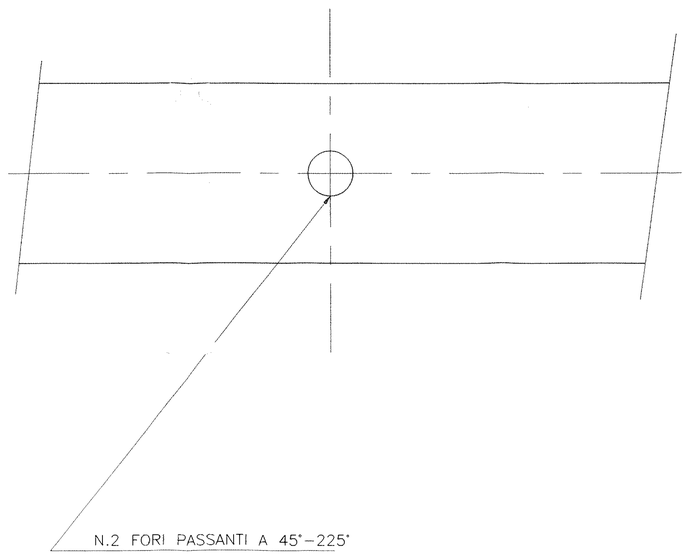

IL PIATTO CON IL PROFILATO RETTANGOLARE POSSONO ESSERE SALDATI A BREVI TRATTI AL TIG. OPPURE RIVETTATI CON RIVETTI AMAGNETICI, A PASSI SFALSATI DA 100 MM.

TOLLERANZE GENERALI DI LAVORAZIONE MECCANICA DELLE QUOTE SENZA TOLLERANZE (UNI 5307–63)

GRADO DI PRECISIONE	PER DIMENSIONI LINEARI NOMINALI — GRUPPO DI DIMENSIONI IN MM. fino a 6	da 6 a 30	da 30 a 120	da 120 a 315	da 315 a 1000	da 1000 a 2000	da 2000 a 4000	oltre 4000	PER DIMENSIONI ANGOLARI NOMINALI — GRUPPO DI DIMENSIONI IN MM. (se non piu' corto) da 3 a 6	da 6 a 30	da 30 a 120	oltre 120
GROSSOLANO	±0.2	±0.5	±0.8	±1.2	±2	±3	±4	±5	±1°	±30'	±20'	±10'
MEDIO	±0.1	±0.2	±0.3	±0.5	±0.8	±1.2	±2	±3				
PRECISO	±0.05	±0.1	±0.15	±0.2	±0.3	±0.5	/	/				

SALVO INDICAZIONE CONTRARIA TUTTI GLI SPIGOLI VANNO ARROTONDATI

POS.	DESCRIZIONE	N. PEZZI	DATI TECNICI	MATERIALE	NOTE	PESO TOTALE KG.
1	PROFILATO RETTANGOLARE	1	60X30Xsp.2	AL 5083		KG.10
1	PIATTO	1	130X3X10475	AL 5083		KG.10
						30

Rev rev.	St. st.	Sc. sc.	Descrizione kind of revision	Preparato prepared	Controllato checked	Verificato checked	Verificato checked	Verificato checked	Approvato approved	Data date
B			AGGIORNATO TABELLA E MODIFICATO QUOTE DOVE INDICATO							19/02/1998
A			MODIFICATI I FOGLI 2,3,14,16							
0			PRIMA EMISSIONE							

Identificazione File : 7252B21.DWG

Progetto/project: BABAR
Cliente/client: INFN
Commessa job no.: 0004EM
Emittente issued by: PMA/CRSP
Tipo doc. doc. type:
Form. size: A1
Scala scale:
Derivato da derived from:
Rev. rev.:

ANSALDO
Ansaldo Energia s.p.a.

Informazioni strettamente riservate, di proprieta' Ansaldo Energia s.p.a., da non utilizzare per scopi diversi da quelli per cui sono state fornite.
Confidential information, property of Ansaldo Energia s.p.a., not to be used for any purpose other than that for which it is supplied

Titolo title:
SCHERMO
CENTINE CENTRALI VIROLA ESTERNA
PARTICOLARE

Codice struttura product breakdown structure:
Identificativo/document no.: 620RM07252
Rev./rev.: 0 A B
Foglio sheet: 13
Segue fg. fall. sheet: 14
Di of: 21

CED
MD 00027/CAD

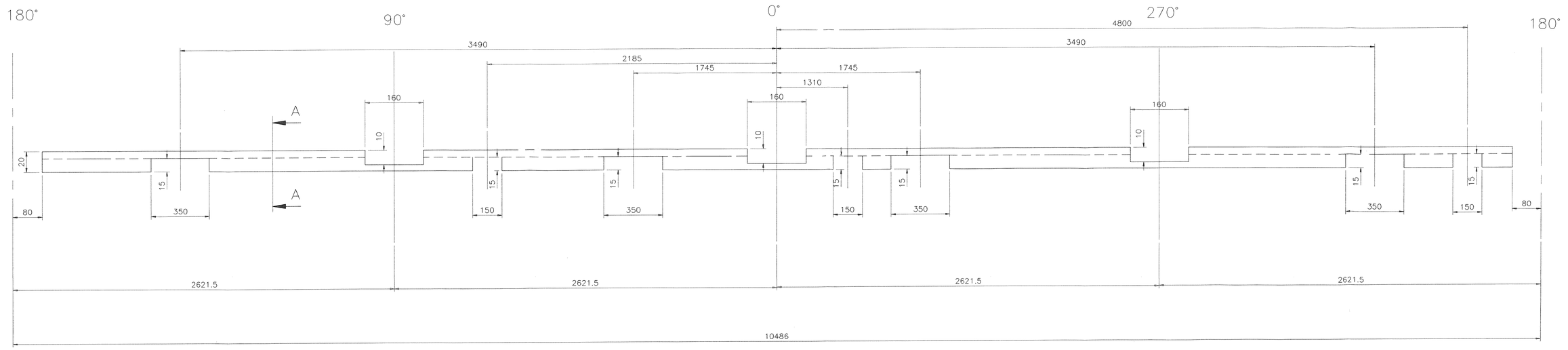

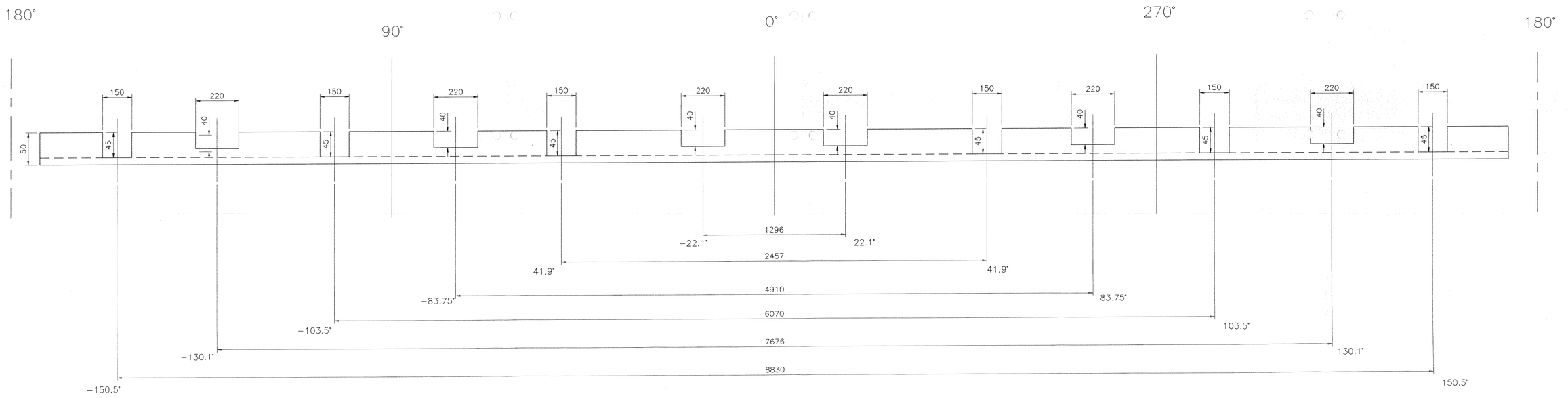

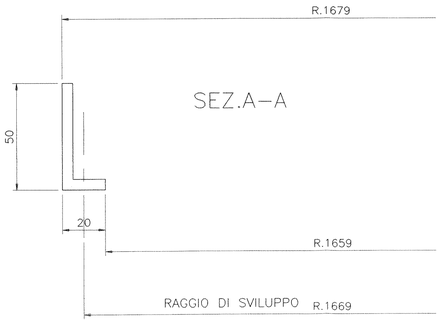

POS.	DESCRIZIONE	N. PEZZI	DATI TECNICI	MATERIALE	NOTE	PESO TOTALE KG. 7
1	PROFILATO A L	1	50X20X5	AL 5083		KG.7

Rev rev.	St. st.	Sc. sc.	Descrizione kind of revision	Preparato prepared	Controllato checked	Verificato checked	Verificato checked	Verificato checked	Approvato approved	Data date
B			AGGIORNATO TABELLA							19/02 /1998
A			ELIMINATO CENTINA LATO U.E. E MODIFICATI I FOGLI 2,3,16							
0			PRIMA EMISSIONE							

Identificazione file / file identification: 7252B21. WG

Progetto/project: BABAR

Cliente/client: INFN

Commessa job no.: 0004EM

Emittente issued by: PMA/CRSP

Tipo doc. doc. type

Form. size: A0

Scala scale

Derivato da derived from

Rev. rev.

ANSALDO

Ansaldo Energia s.p.a.

Informazioni strettamente riservate, di proprieta' Ansaldo Energia s.p.a., da non utilizzare per scopi diversi da quelli per cui sono state fornite.

Confidential information, property of Ansaldo Energia s.p.a., not to be used for any purpose other than that for which it is supplied

Titolo title: SCHERMO CENTINE VIROLA ESTERNA PARTICOLARE

Codice struttura product breakdown structure

Identificativo/document no.: 620RM07252

Rev./rev.: 0 A B

Foglio sheet: 14

Segue fg. fall. sheet: 15

Di of: 21

CED

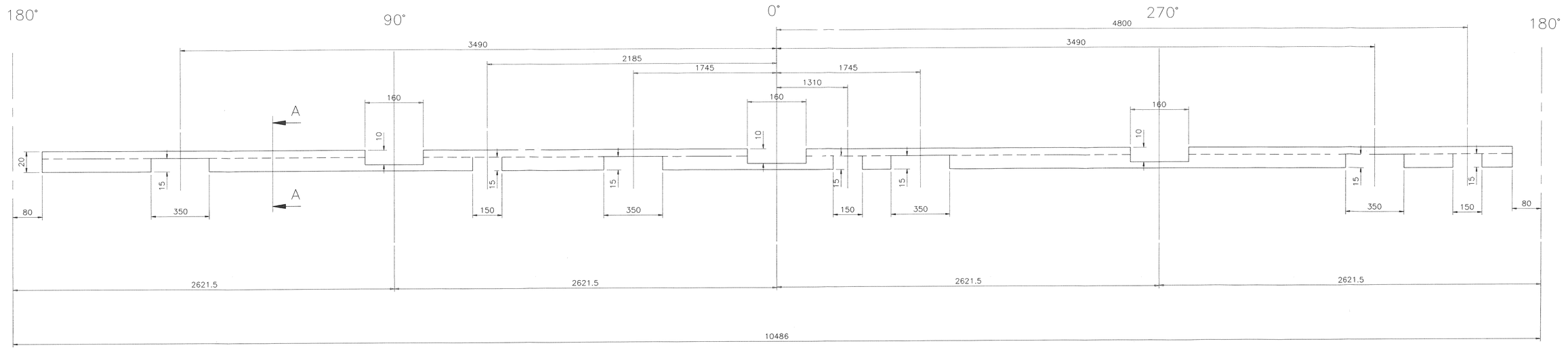

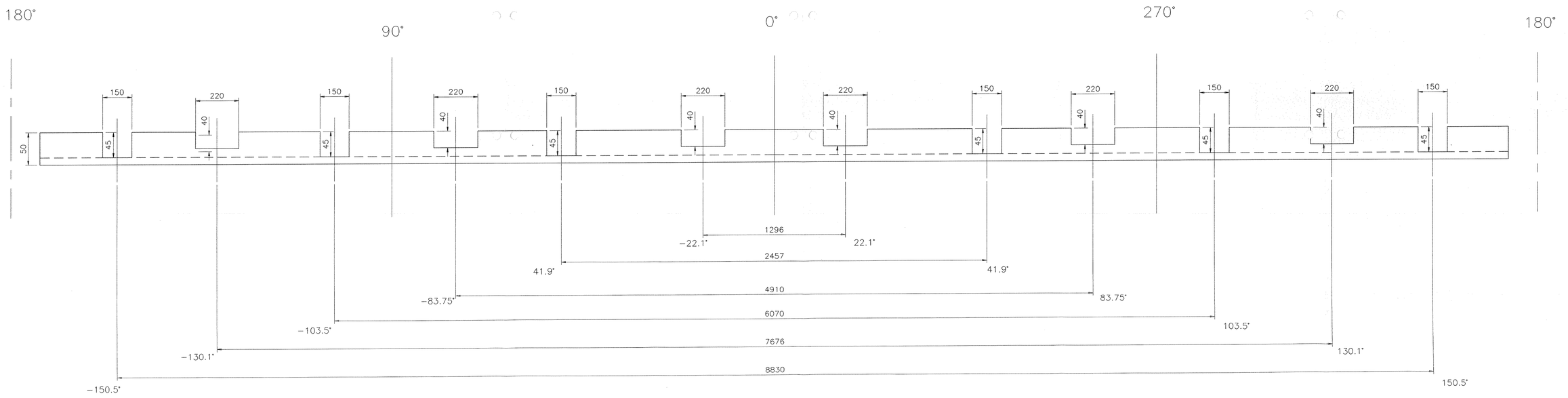

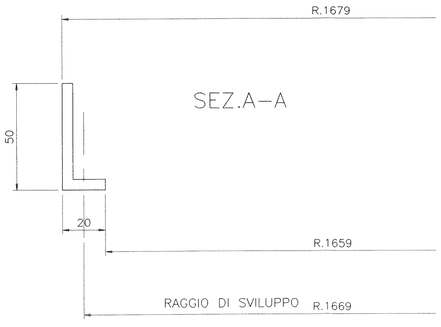

POS.	DESCRIZIONE	N. PEZZI	DATI TECNICI	MATERIALE	NOTE	PESO TOTALE KG. 7
1	PROFILATO A L	1	50X20X5	AL 5083		KG.7

Rev rev.	St. st.	Sc. sc.	Descrizione kind of revision	Preparato prepared	Controllato checked	Verificato checked	Verificato checked	Verificato checked	Approvato approved	Data date
B			AGGIORNATO TABELLA							19/02 /1998
A			ELIMINATO CENTINA LATO U.E. E MODIFICATI I FOGLI 2,3,16							
0			PRIMA EMISSIONE							

Identificazione file / file identification: 7252B21. WG

Progetto/project: BABAR

Cliente/client: INFN

Commessa job no.: 0004EM

Emittente issued by: PMA/CRSP

Tipo doc. doc. type

Form. size: A0

Scala scale

Derivato da derived from

Rev. rev.

ANSALDO

Ansaldo Energia s.p.a.

Informazioni strettamente riservate, di proprieta' Ansaldo Energia s.p.a., da non utilizzare per scopi diversi da quelli per cui sono state fornite.

Confidential information, property of Ansaldo Energia s.p.a., not to be used for any purpose other than that for which it is supplied

Titolo title: SCHERMO CENTINE VIROLA ESTERNA PARTICOLARE

Codice struttura product breakdown structure

Identificativo/document no.: 620RM07252

Rev./rev.: 0 A B

Foglio sheet: 14

Segue fg. fall. sheet: 15

Di of: 21

CED

180° 0° 180°

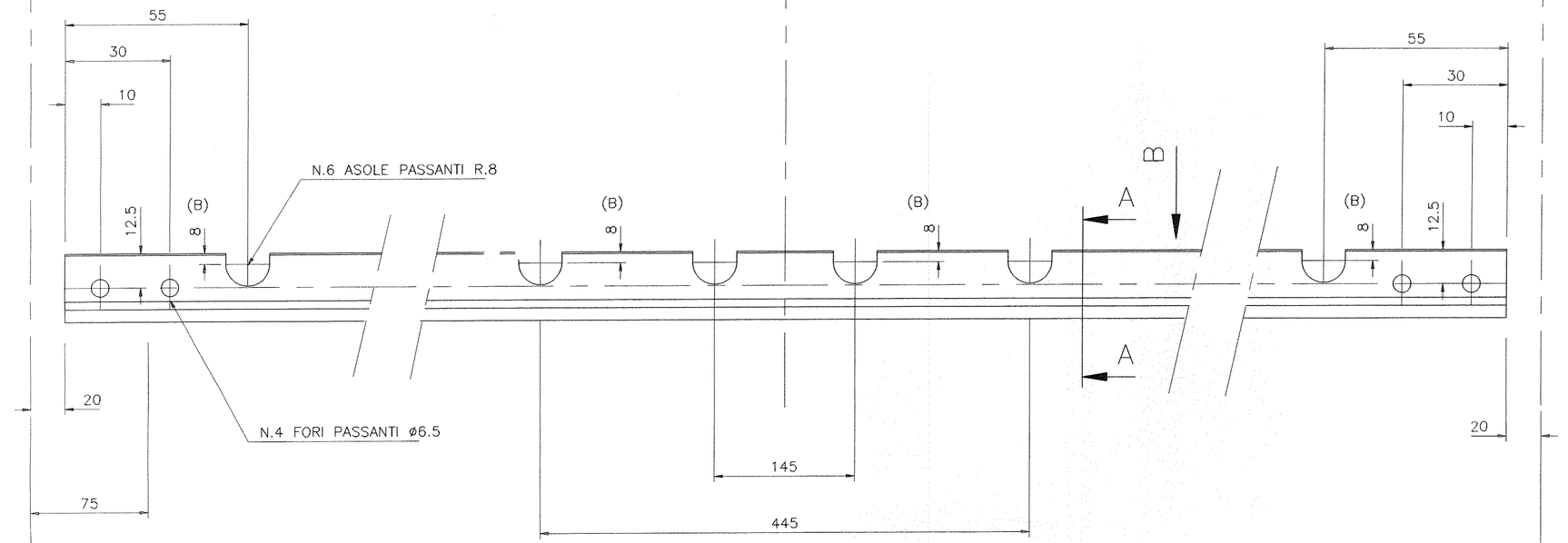

SEZ.A–A

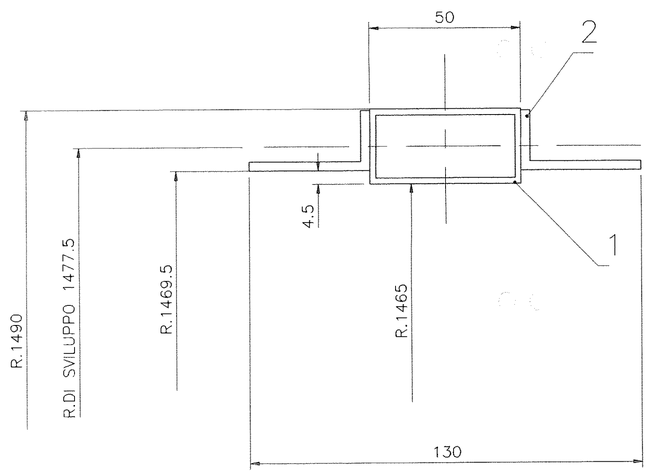

VISTO DA B

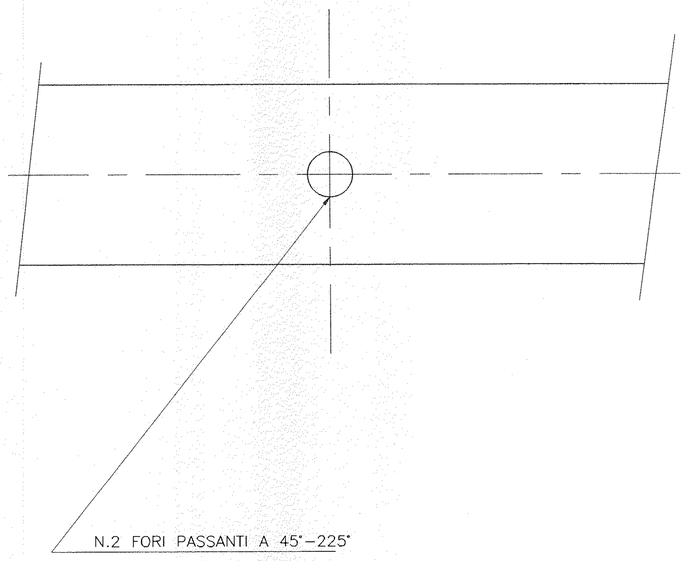

GLI ANGOLARI CON IL PROFILATO RETTANGOLARE POSSONO ESSERE SALDATI A BREVI TRATTI AL TIG. OPPURE RIVETTATI CON RIVETTI AMAGNETICI, A PASSI SFALSATI DA 100 MM.

TOLLERANZE GENERALI DI LAVORAZIONE MECCANICA DELLE QUOTE SENZA TOLLERANZE (UNI 5307-53)

GRADO DI PRECISIONE	PER DIMENSIONI LINEARI NOMINALI — GRUPPO DI DIMENSIONI IN MM. fino a 6	da 6 a 30	da 30 a 120	da 120 a 315	da 315 a 1000	da 1000 a 2000	da 2000 a 4000	oltre 4000	PER DIMENSIONI ANGOLARI NOMINALI — GRUPPO DI DIMENSIONI IN MM. (del lato più corto) da 3 a 6	da 6 a 30	da 30 a 120	oltre 120
GROSSOLANO	±0.2	±0.5	±0.8	±1.2	±2	±3	±4	±5	1°	30'	20'	10'
MEDIO	±0.1	±0.2	±0.3	±0.5	±0.8	±1.2	±2	±3				
PRECISO	±0.05	±0.1	±0.15	±0.2	±0.3	±0.5	/	/				

SALVO INDICAZIONE CONTRARIA TUTTI GLI SPIGOLI VANNO ARROTONDATI

POS.	DESCRIZIONE	N. PEZZI	DATI TECNICI	MATERIALE	NOTE	PESO TOTALE KG.
1	ANGOLARI	1	40X20Xsp.3	AL 5083		KG.5
1	PROFILATO RETTANGOLARE	1	50X25Xsp.2	AL 5083		KG.7
						12

Rev rev.	St. st.	Sc. ss.	Descrizione kind of revision	Preparato prepared	Controllato checked	Verificato checked	Verificato checked	Verificato checked	Approvato approved	Data date
B			AGGIORNATO TABELLA							19/02/1998
A			MODIFICATI I FOGLI 2,3,14,16							
0			PRIMA EMISSIONE							

Identificazione File : 7252B21.L.IG

Progetto/project: BABAR
Cliente/client: INFN
Commessa job no.: 0004EM
Emittente issued by: PMA/CRSP
Tipo doc. doc. type:
Form. size: A1
Scala scale:
Derivato da derived from:
Rev. rev.:

ANSALDO
Ansaldo Energia s.p.a.

Titolo title: SCHERMO CENTINE CENTRALI VIROLA INTERNA PARTICOLARE

Informazioni strettamente riservate, di proprieta' Ansaldo Energia s.p.a., da non utilizzare per scopi diversi da quelli per cui sono state fornite.
Confidential information, property of Ansaldo Energia s.p.a., not to be used for any purpose other than that for which it is supplied

Codice struttura product breakdown structure:
Identificativo/document no.: 620RM07252
Rev./rev.: 0 A B
Foglio sheet: 15
Segue fg. foll. sheet: 16
Di of: 21

CED

MD 00007/CAD

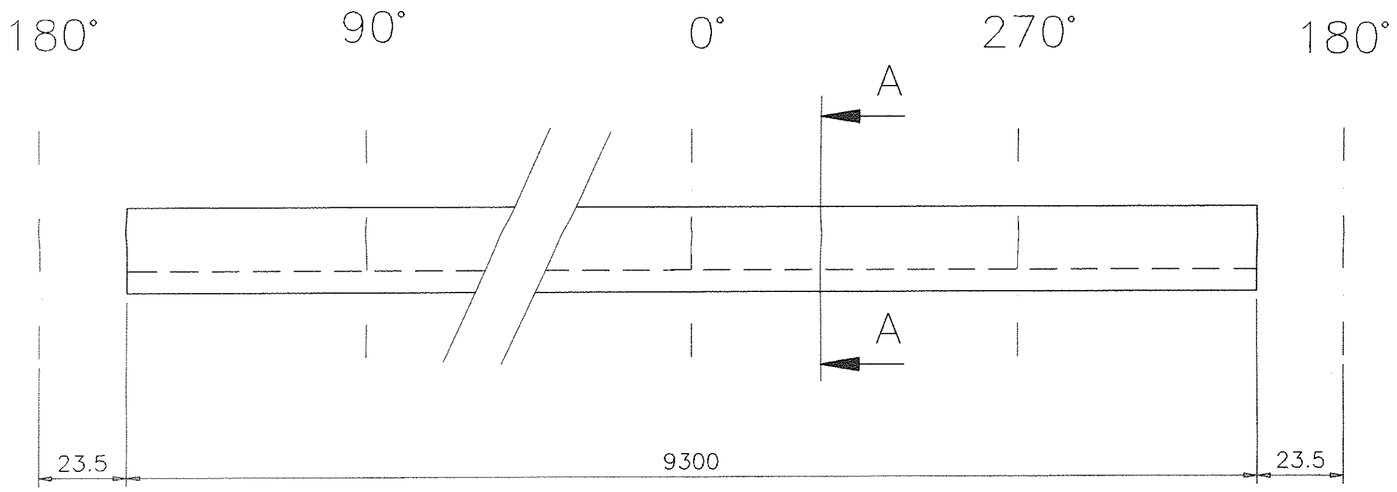

4

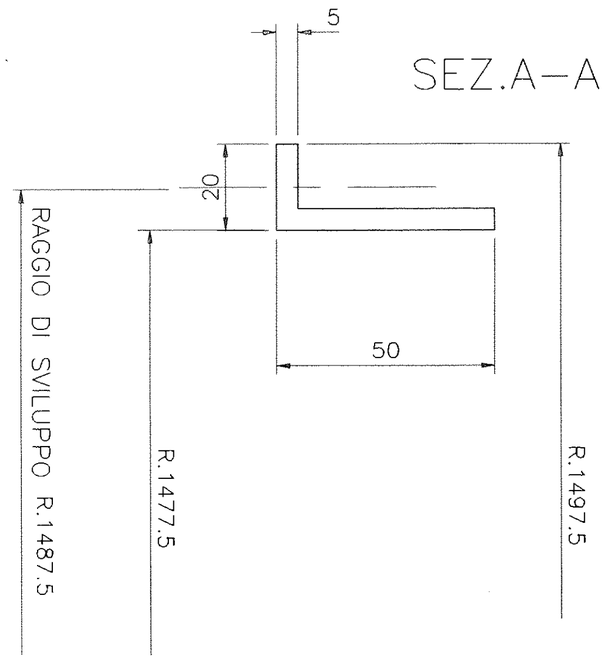

TOLLERANZE GENERALI DI LAVORAZIONE MECCANICA DELLE QUOTE SENZA TOLLERANZE (UNI 5307-63)

GRADO DI PRECISIONE	PER DIMENSIONI LINEARI NOMINALI — GRUPPO DI DIMENSIONI IN MM.								PER DIMENSIONI ANGOLARI NOMINALI — GRUPPO DI DIMENSIONI IN MM. (dal lato plu' corto)			
	fino a 6	da 6 a30	da 30 a 120	da 120 a 315	da 315 a 1000	da 1000 a 2000	da 2000 a 4000	oltre 4000	da 3 a 6	da 6 a 30	da 30 a 120	oltre 120
GROSSOLANO	±0.2	±0.5	±0.8	±1.2	±2	±3	±4	±5	±1°	±30'	±20'	±10'
MEDIO	±0.1	±0.2	±0.3	±0.5	±0.8	±1.2	±2	±3				
PRECISO	±0.05	±0.1	±0.15	±0.2	±0.3	±0.5	/	/				

SALVO INDICAZIONE CONTRARIA TUTTI GLI SPIGOLI VANNO ARROTONDATI

POS.	DESCRIZIONE	N. PEZZI	DATI TECNICI	MATERIALE	NOTE	PESO TOTALE KG. 7
1	PROFILATO A L	1	50X20X5x9300	AL 5083		KG.7

Rev rev.	St. st.	Sc. sc.	Descrizione kind of revision	Preparato prepared	Controllato checked	Verificato checked	Verificato checked	Verificato checked	Approvato approved	Data date
B			AGGIORNATO TABELLA							19/02/1998
A			ELIMINATO CENTINA LATO U.E. E MODIFICATI I FOGLI 2,3,14							
0			PRIMA EMISSIONE							

Identificazione File : file identification : 7252B21.DWG

Progetto/project: BABAR

Cliente/client: INFN

Commessa job no.: 0004EM

Emittente issued by: PMA/CRSP

Tipo doc. doc. type:

Form. size: A2

Scala scale:

Derivato da derived from: Rev. rev.:

ANSALDO

Ansaldo Energia s.p.a.

Informazioni strettamente riservate, di proprieta' Ansaldo Energia s.p.a., da non utilizzare per scopi diversi da quelli per cui sono state fornite.

Confidential information, property of Ansaldo Energia s.p.a., not to be used for any purpose other than that for which it is supplied

Titolo title:

SCHERMO CENTINE VIROLA INTERNA PARTICOLARE

Codice struttura product breakdown structure:

Identificativo/document no.: 620RM07252

Rev./rev.: 0 A B

Foglio sheet: 16

Segue fg. foll. sheet: 17

Di of: 21

CED

SCALA:1/1

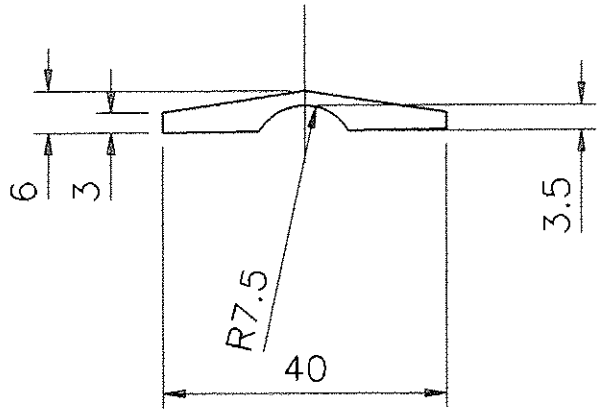

3.2

TOLLERANZE GENERALI DI LAVORAZIONE MECCANICA DELLE QUOTE SENZA TOLLERANZE (UNI 5307-63)												
	PER DIMENSIONI LINEARI NOMINALI GRUPPO DI DIMENSIONI IN MM.								PER DIMENSIONI ANGOLARI NOMINALI GRUPPO DI DIMENSIONI IN MM. (del lato più corto)			
GRADO DI PRECISIONE	fino a 6	da 6 a30	da 30 a 120	da 120 a 315	da 315 a 1000	da 1000 a 2000	da 2000 a 4000	oltre 4000	da 3 a 6	da 6 a 30	da 30 a 120	oltre 120
GROSSOLANO	±0.2	±0.5	±0.8	±1.2	±2	±3	±4	±5	±1°	±30'	±20'	±10'
MEDIO	±0.1	±0.2	±0.3	±0.5	±0.8	±1.2	±2	±3				
PRECISO	±0.05	±0.1	±0.15	±0.2	±0.3	±0.5	/	/				
SALVO INDICAZIONE CONTRARIA TUTTI GLI SPIGOLI VANNO ARROTONDATI												

POS.	DESCRIZIONE	N. PEZZI	DATI TECNICI	MATERIALE	NOTE	PESO TOTALE KG.
1	GIUNTO	1	40X6X45	AL 5083		/

Rev rev.	St. st.	Sc. sc.	Descrizione kind of revision	Preparata prepared	Controllato checked	Verificato checked	Approvato approved	Data date
B			AGGIORNATO TABELLA					19/02 1998
A			MODIFICATI I FOGLI 2,3,14,16					
0			PRIMA EMISSIONE					

Progetto/project: BABAR — Cliente/client: INFN

Commessa job no.: 0004EM — Emittente issued by: PMA/CRSP — Tipo doc. doc. type — Form. size: A4 — Scala scale — Derivato da derived from — Rev. rev.

ANSALDO
Ansaldo Energia s.p.a.

Titolo title:
BABAR
SCHERMO
GIUNTO DI RINFORZO PARTICOLARE

Informazioni strettamente riservate, di proprietà Ansaldo Energia s.p.a., da non utilizzare per scopi diversi da quelli per cui sono state fornite.
Confidential information, property of Ansaldo Energia s.p.a., not to be used for any purpose other than that for which it is supplied

Codice struttura product breakdown structure

Identificativo/document no.: 620RM07252

Rev./rev.	Foglio sheet	Segue fg. foil. sheet	Di of
0 A B	17	18	21

Classi di tolleranza deviations grade: mK ☐ cK ☐

Quote di lavorazione senza indicazione di tolleranza secondo ISO 2768/1 — tolerances for non-limited dimensions for machining according to ISO 2768/1

Tolleranze di forma e di posizione sec. ISO 2768/2 — shape and position tolerances according to ISO 2768/2

Simboli di rugosità secondo ISO 1302 — symbols for roughness according to ISO 1302

Identificazione File : 7252B21.DWG — file identification :

CED

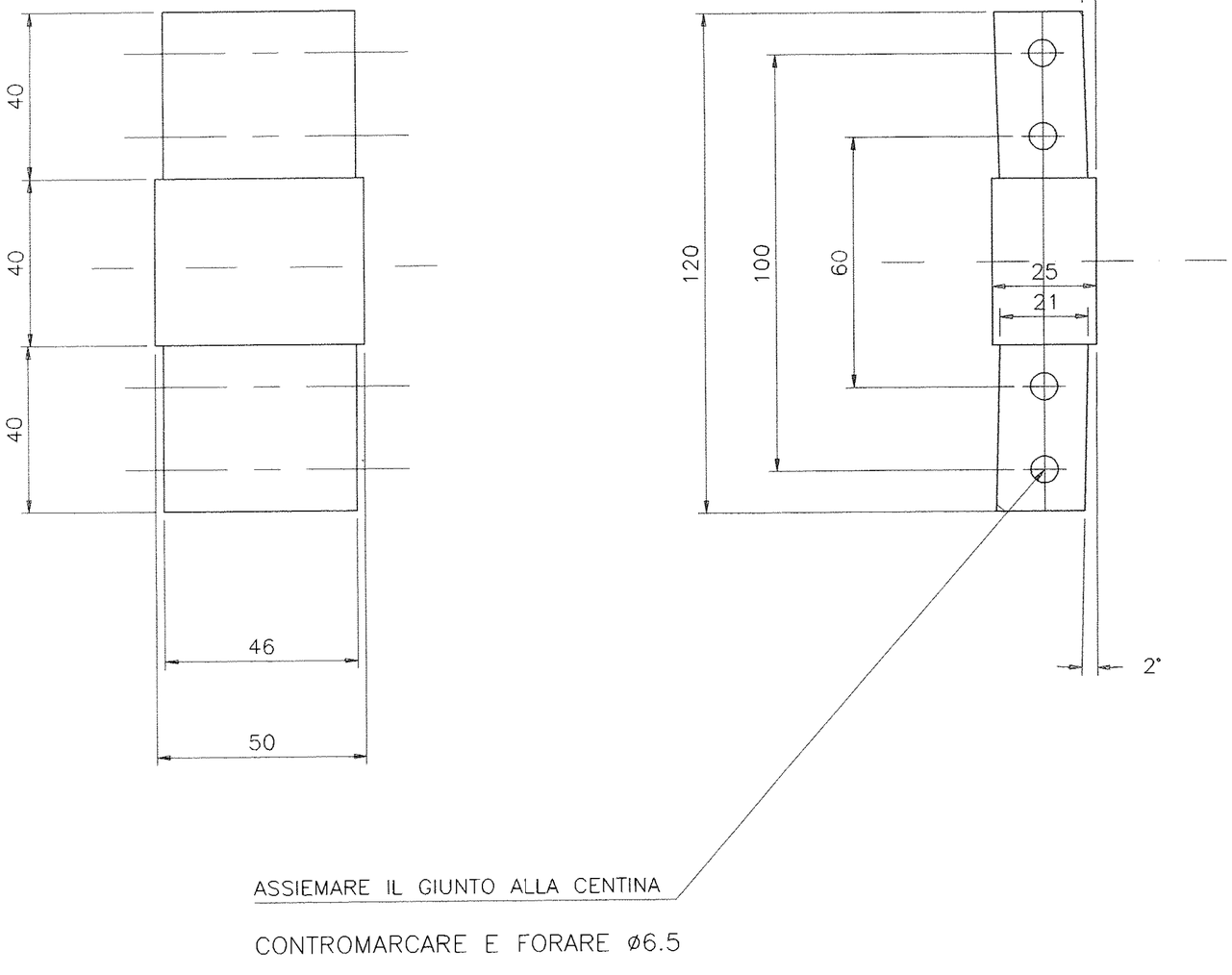

PER ASSIEMARE I GIUNTI ALLE CENTINE CIRCONFERENZIALI SARA' NECESSARIO ESEGUIRE OPERA DI AGGIUSTAGGIO AL MOMENTO. L'ACCOPPIAMENTO DEVE RISULTARE PRIVO DI GIOCO.

4

TOLLERANZE GENERALI DI LAVORAZIONE MECCANICA DELLE QUOTE SENZA TOLLERANZE (UNI 5307-63)

GRADO DI PRECISIONE	PER DIMENSIONI LINEARI NOMINALI — GRUPPO DI DIMENSIONI IN MM.								PER DIMENSIONI ANGOLARI NOMINALI — GRUPPO DI DIMENSIONI IN MM. (del lato più corto)			
	fino a 6	da 6 a30	da 30 a 120	da 120 a 315	da 315 a 1000	da 1000 a 2000	da 2000 a 4000	oltre 4000	da 3 a 6	da 6 a 30	da 30 a 120	oltre 120
GROSSOLANO	±0.2	±0.5	±0.8	±1.2	±2	±3	±4	±5	±1°	±30'	±20'	±10'
MEDIO	±0.1	±0.2	±0.3	±0.5	±0.8	±1.2	±2	±3				
PREGIO	±0.05	±0.1	±0.15	±0.2	±0.3	±0.5	/	/				

SALVO INDICAZIONE CONTRARIA TUTTI GLI SPIGOLI VANNO ARROTONDATI

POS.	DESCRIZIONE	N. PEZZI	DATI TECNICI	MATERIALE	NOTE	PESO TOTALE KG.
1	GIUNTO ISOLANTE	1	50X25X120	VETRONITE G11		KG./
						/

Rev rev.	St. st.	Sc. sc.	Descrizione kind of revision	Preparato prepared	Controllato checked	Verificato checked	Verificato checked	Verificato checked	Approvato approved	Data date
B			AGGIORNATO TABELLA	Romani						19/02/1998
A			MODIFICATI I FOGLI 2,3,14,16							
0			PRIMA EMISSIONE							

Identificazione File : 7252B21.DWG

CED

Progetto/project: BABAR

Cliente/client: INFN

Commessa job no.: 0004EM

Emittente issued by: PMA/CRSP

Tipo doc. doc. type:

Form. size: A2

Scala scale:

Derivato da derived from:

Rev. rev.:

ANSALDO

Ansaldo Energia s.p.a.

Informazioni strettamente riservate, di proprieta' Ansaldo Energia s.p.a., da non utilizzare per scopi diversi da quelli per cui sono state fornite.

Confidential information, property of Ansaldo Energia s.p.a., not to be used for any purpose other than that for which it is supplied

Titolo title:

BABAR
SCHERMO
GIUNTO PER VIROLA INT.

Codice struttura product breakdown structure:

Identificativo/document no.: 620RM07252

Rev./rev.: 0 A B

Foglio sheet: 18

Segue fg. foll. sheet: 19

Di of: 21

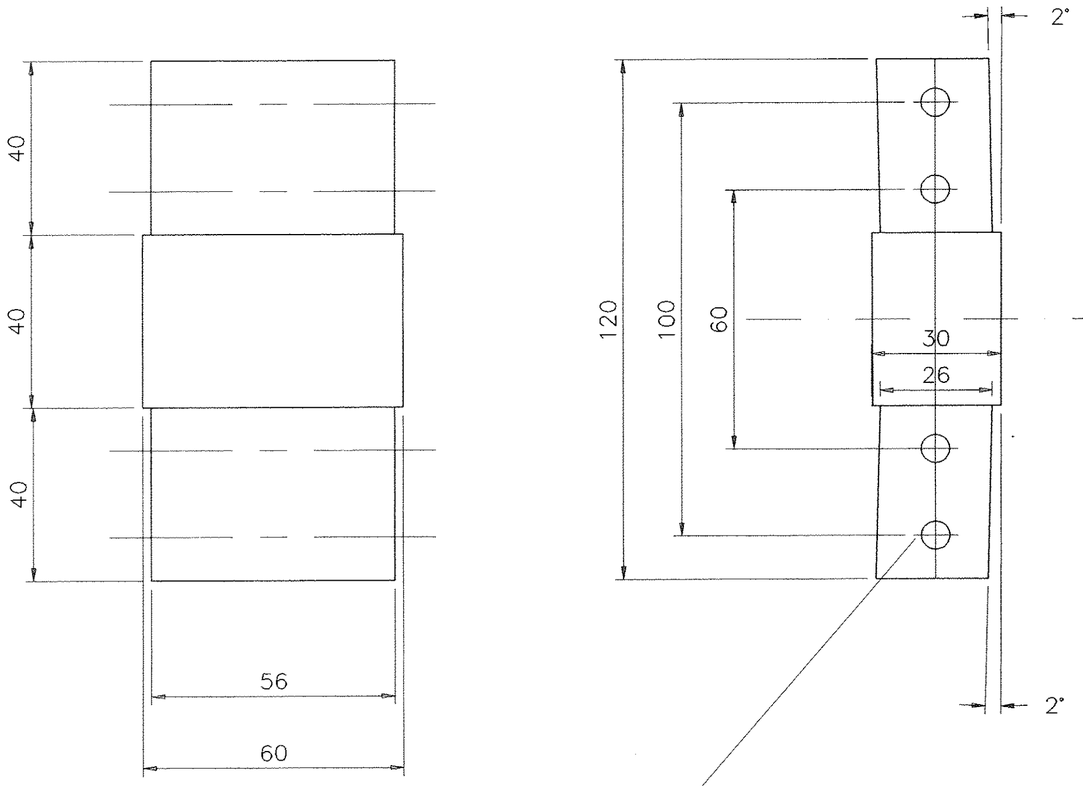

ASSIEMARE IL GIUNTO ALLA CENTINA

CONTROMARCARE E FORARE ø6.5

PER ASSIEMARE I GIUNTI ALLE CENTINE CIRCONFERENZIALI SARA' NECESSARIO ESEGUIRE OPERA DI AGGIUSTAGGIO AL MOMENTO. L'ACCOPPIAMENTO DEVE RISULTARE PRIVO DI GIOCO.

TOLLERANZE GENERALI DI LAVORAZIONE MECCANICA DELLE QUOTE SENZA TOLLERANZE (UNI 5307-63)

GRADO DI PRECISIONE	PER DIMENSIONI LINEARI NOMINALI — GRUPPO DI DIMENSIONI IN MM. — fino a 6	da 6 a30	da 30 a 120	da 120 a 315	da 315 a 1000	da 1000 a 2000	da 2000 a 4000	oltre 4000	PER DIMENSIONI ANGOLARI NOMINALI — GRUPPO DI DIMENSIONI IN MM. (del lato più corto) — da 3 a 6	da 6 a 30	da 30 a 120	oltre 120
GROSSOLANO	±0.2	±0.5	±0.8	±1.2	±2	±3	±4	±5	±1°	±30'	±20'	±10'
MEDIO	±0.1	±0.2	±0.3	±0.5	±0.8	±1.2	±2	±3				
PRECISO	±0.05	±0.1	±0.15	±0.2	±0.3	±0.5	/	/				

SALVO INDICAZIONE CONTRARIA TUTTI GLI SPIGOLI VANNO ARROTONDATI

POS.	DESCRIZIONE	N. PEZZI	DATI TECNICI	MATERIALE	NOTE	PESO TOTALE KG.
1	GIUNTO ISOLANTE	1	60X30X120	VETRONITE G11		KG./ 15

Rev rev.	St. st.	Sc. sc.	Descrizione kind of revision	Preparato prepared	Controllato checked	Verificato checked	Verificato checked	Verificato checked	Approvato approved	Data date
B			AGGIORNATO TABELLA	Romani						19/02/1998
A			MODIFICATI I FOGLI 2,3,14,16							
0			PRIMA EMISSIONE							

Identificazione File : 7252B21.DWG

Progetto/project: BABAR

Cliente/client: INFN

Commessa job no.	Emittente issued by	Tipo doc. doc. type	Form. size	Scala scale	Derivato da derived from	Rev. rev.
0004EM	PMA/CRSP		A2			

ANSALDO

Ansaldo Energia s.p.a.

Informazioni strettamente riservate, di proprieta' Ansaldo Energia s.p.a., da non utilizzare per scopi diversi da quelli per cui sono state fornite.
Confidential information, property of Ansaldo Energia s.p.a., not to be used for any purpose other than that for which it is supplied

Titolo title: BABAR SCHERMO GIUNTO PER VIROLA EST.

Codice struttura product breakdown structure	Identificativo/document no.	Rev./rev.	Foglio sheet	Segue fg. foll. sheet	Di of
CED	620RM07252	0 A B	19	20	21

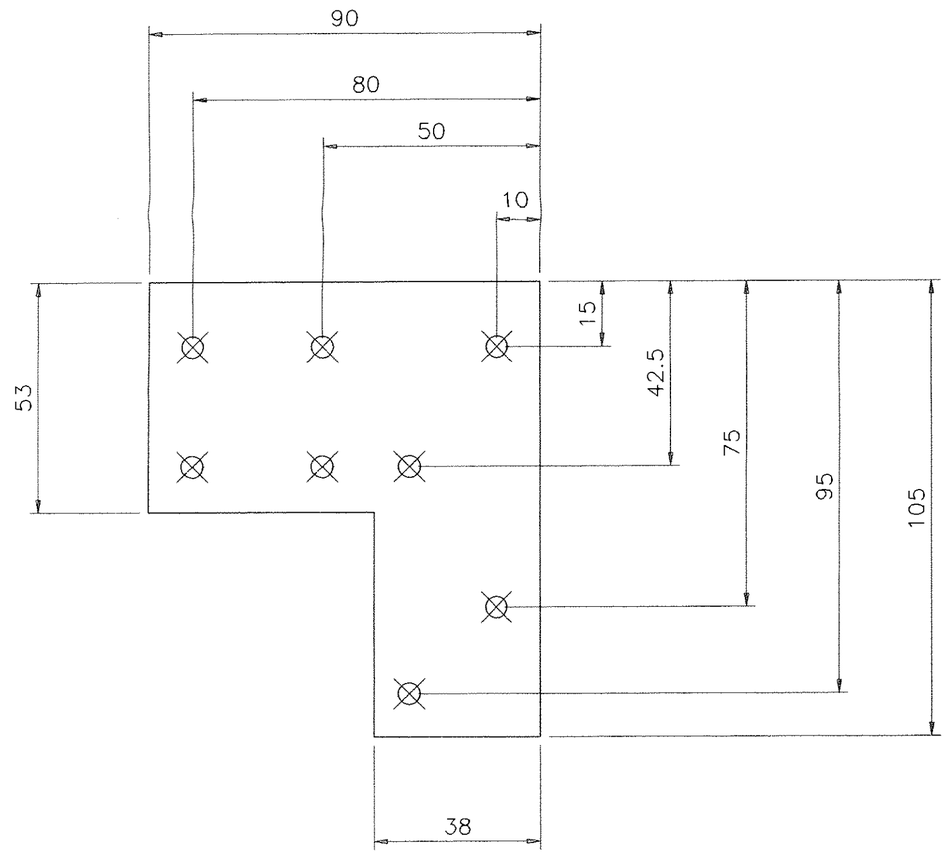

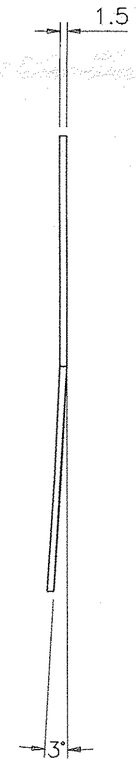

TOLLERANZE GENERALI DI LAVORAZIONE MECCANICA DELLE QUOTE SENZA TOLLERANZE (UNI 5307-63)

GRADO DI PRECISIONE	PER DIMENSIONI LINEARI NOMINALI — GRUPPO DI DIMENSIONI IN MM.								PER DIMENSIONI ANGOLARI NOMINALI — GRUPPO DI DIMENSIONI IN MM. (del lato plu' corto)			
	fino a 6	da 6 a30	da 30 a 120	da 120 a 315	da 315 a 1000	da 1000 a 2000	da 2000 a 4000	oltre 4000	da 3 a 6	da 6 a 30	da 30 a 120	oltre 120
GROSSOLANO	±0.2	±0.5	±0.8	±1.2	±2	±3	±4	±5	±1°	±30'	±20'	±10'
MEDIO	±0.1	±0.2	±0.3	±0.5	±0.8	±1.2	±2	±3				
PRECISO	±0.05	±0.1	±0.15	±0.2	±0.3	±0.5	/	/				

SALVO INDICAZIONE CONTRARIA TUTTI GLI SPIGOLI VANNO ARROTONDATI

POS.	DESCRIZIONE	N. PEZZI	DATI TECNICI	MATERIALE	NOTE	PESO TOTALE KG. /
1	PIASTRINE (DA LAMIERA)	1	sp.1.5	AISI 304		KG./

Rev rev.	St. st.	Sc. sc.	Descrizione kind of revision	Preparata prepared	Controllato checked	Verificato checked	Verificato checked	Verificato checked	Approvato approved	Data date
B			AGGIORNATO TABELLA	[signature]						19/02 /1998
A			MODIFICATI I FOGLI 2,3,14,16							
0			PRIMA EMISSIONE							

Identificazione File : file identification : 7252B21.DWG

Progetto/project: BABAR

Cliente/client: INFN

Commessa job no.: 0004EM

Emittente issued by: PMA/CRSP

Tipo doc. doc. type:

Form. size: A2

Scala scale:

Derivato da derived from:

Rev. rev.:

ANSALDO

Ansaldo Energia s.p.a.

Titolo title: BABAR SCHERMO PIASTRE PER UNIONE GIUNTI VIROLA INTERNA

Informazioni strettamente riservate, di proprieta' Ansaldo Energia s.p.a., da non utilizzare per scopi diversi da quelli per cui sono state fornite.

Confidential information, property of Ansaldo Energia s.p.a., not to be used for any purpose other than that for which it is supplied

Codice struttura product breakdown structure:

Identificativo/document no.: 620RM07252

Rev./rev.: 0 A B

Foglio sheet: 20

Segue fg. foll. sheet: 21

Di of: 21

CED

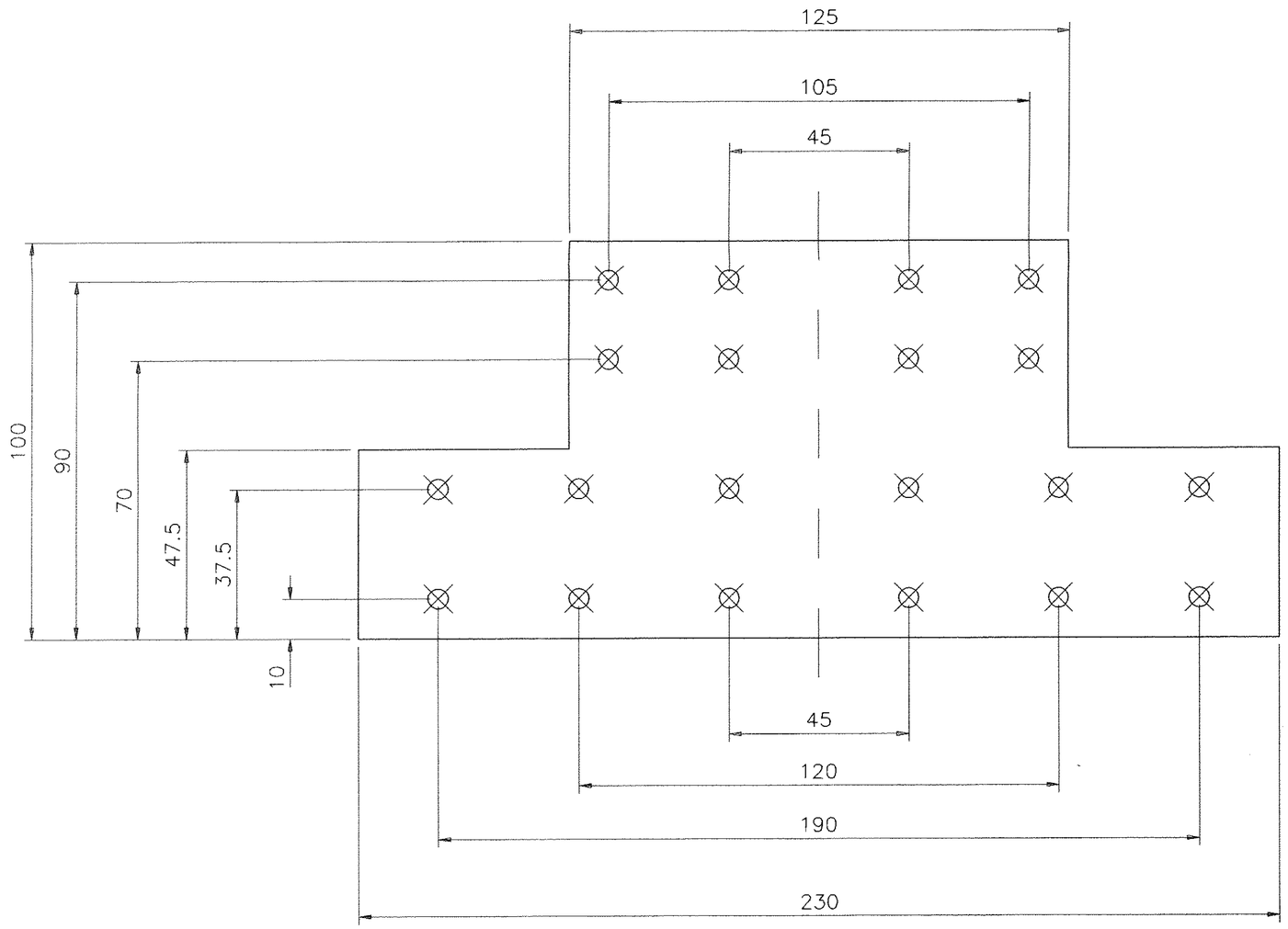

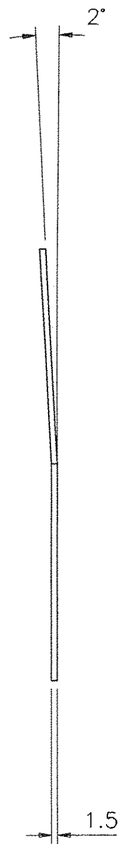

TOLLERANZE GENERALI DI LAVORAZIONE MECCANICA DELLE QUOTE SENZA TOLLERANZE (UNI 5307-63)

GRADO DI PRECISIONE	PER DIMENSIONI LINEARI NOMINALI — GRUPPO DI DIMENSIONI IN MM. fino a 6	da 6 a30	da 30 a 120	da 120 a 315	da 315 a 1000	da 1000 a 2000	da 2000 a 4000	oltre 4000	PER DIMENSIONI ANGOLARI NOMINALI — GRUPPO DI DIMENSIONI IN MM. (del lato più corto) da 3 a 6	da 6 a 30	da 30 a 120	oltre 120
GROSSOLANO	±0.2	±0.5	±0.8	±1.2	±2	±3	±4	±5	±1°	±30'	±20'	±10'
MEDIO	±0.1	±0.2	±0.3	±0.5	±0.6	±1.2	±2	±3				
PRECISO	±0.05	±0.1	±0.15	±0.2	±0.3	±0.5	/	/				

SALVO INDICAZIONE CONTRARIA TUTTI GLI SPIGOLI VANNO ARROTONDATI

POS.	DESCRIZIONE	N. PEZZI	DATI TECNICI	MATERIALE	NOTE	PESO TOTALE KG.
1	PIASTRINE (DA LAMIERA)	1	sp.1.5	AISI 304		KG./
						/

Rev rev.	St. st.	Sc. sc.	Descrizione kind of revision	Preparato prepared	Controllato checked	Verificato checked	Verificato checked	Verificato checked	Approvato approved	Data date
B			AGGIORNATO TABELLA							19/02 /1998
A			MODIFICATI I FOGLI 2,3,14,16							
0			PRIMA EMISSIONE							

Identificazione File : 7252B21.DWG

CED

Progetto/project: BABAR

Cliente/client: INFN

Commessa job no.: 0004EM

Emittente issued by: PMA/CRSP

Tipo doc. doc. type:

Form. size: A2

Scala scale:

Derivato da derived from:

Rev. rev.:

ANSALDO

Ansaldo Energia s.p.a.

Informazioni strettamente riservate, di proprieta' Ansaldo Energia s.p.a., da non utilizzare per scopi diversi da quelli per cui sono state fornite.
Confidential information, property of Ansaldo Energia s.p.a., not to be used for any purpose other than that for which it is supplied

Titolo title:

BABAR
SCHERMO
PIASTRE PER UNIONE GIUNTI VIROLA ESTERNA

Codice struttura product breakdown structure:

Identificativo/document no.: 620RM07252

Rev./rev.: 0 A B

Foglio sheet: 21

Segue fg. foll. sheet: /

Di of: 21

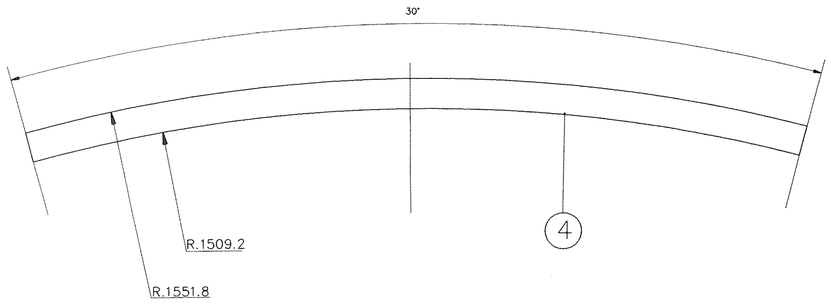

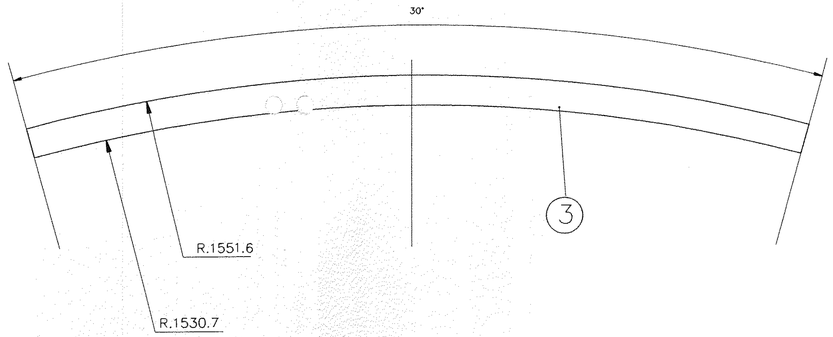

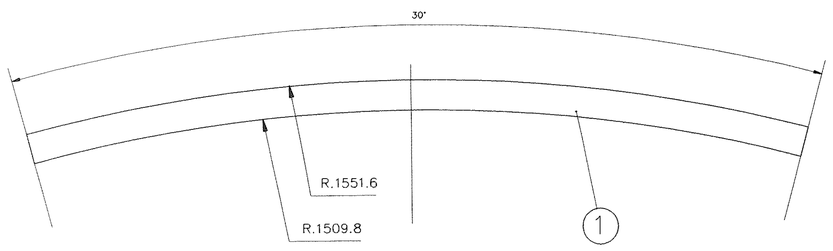

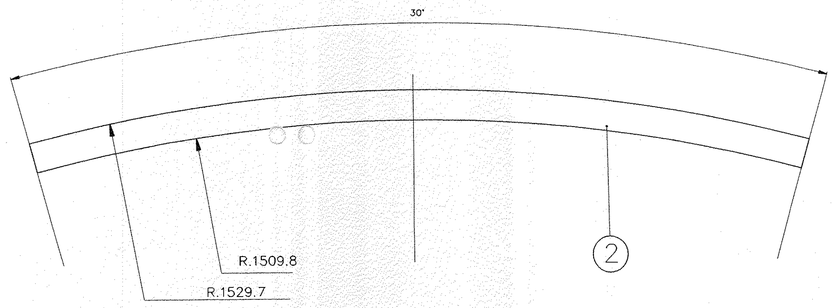

NOTA 1) TUTTI I SETTORI DEVONO ESSERE SGROSSATI E SABBIATI CON CORINDONE BIANCO AVENTE GRANA DA 100 MESH.-

NOTA 2) TUTTI I SETTORI SONO DA COMPORRE E DA ADATTARE AL MOMENTO DELLA MESSA IN OPERA.

TOLL.GEN.+/-0.15

Q.TY	DESCRIZIONE	POS.	DISEGNO	MATERIALE					
12	FLANGIA LATO USCITE	1	V.DIS. DA LASTRA Sp.2	VETRONITE G11	RICH.				
360	RIEMPITIVI E SALTI SPIRA/STRATO INTERNI.	2	V.DIS. DA LASTRA Sp.1	VETRONITE G11	RICH.				
360	RIEMPITIVI E SALTI SPIRA/STRATO ESTERNI.	3	V.DIS. DA LASTRA Sp.1	VETRONITE G11	RICH.				
12	FLANGIA LATO GIUNZIONE	4	V.DIS. DA LASTRA Sp.5	VETRONITE G11	RICH.				

Rev rev.	St. st.	Sc. sc.	Descrizione kind of revision	Preparato prepared	Controllato checked	Verificato checked	Verificato checked	Verificato checked	Approvato approved	Data date
A			AGGIORNATO TABELLA							18.02.98
0										18.07.96

Identificazione File : 72561ABA.DWG

Progetto/project: BABAR

Cliente/client: INFN

Commessa job no.	Emittente issued by	Tipo doc. doc. type	Form. size	Scala scale	Derivato da derived from	Rev. rev.
0004EM	PMA/CRSP		A1			

ANSALDO
Ansaldo Energia s.p.a.

Informazioni strettamente riservate, di proprieta' Ansaldo Energia s.p.a., da non utilizzare per scopi diversi da quelli per cui sono state fornite.
Confidential information, property of Ansaldo Energia s.p.a., not to be used for any purpose other than that for which it is supplied

Titolo title: RIEMPITIVI E FLANGE AVVOLGIMENTO

Codice struttura product breakdown structure	Identificativo/document no.	Rev./rev.	Foglio sheet	Segue fg fol. sheet	Di of
	620RM07256	0 A	1	/	1

CED

MD 00027040 A

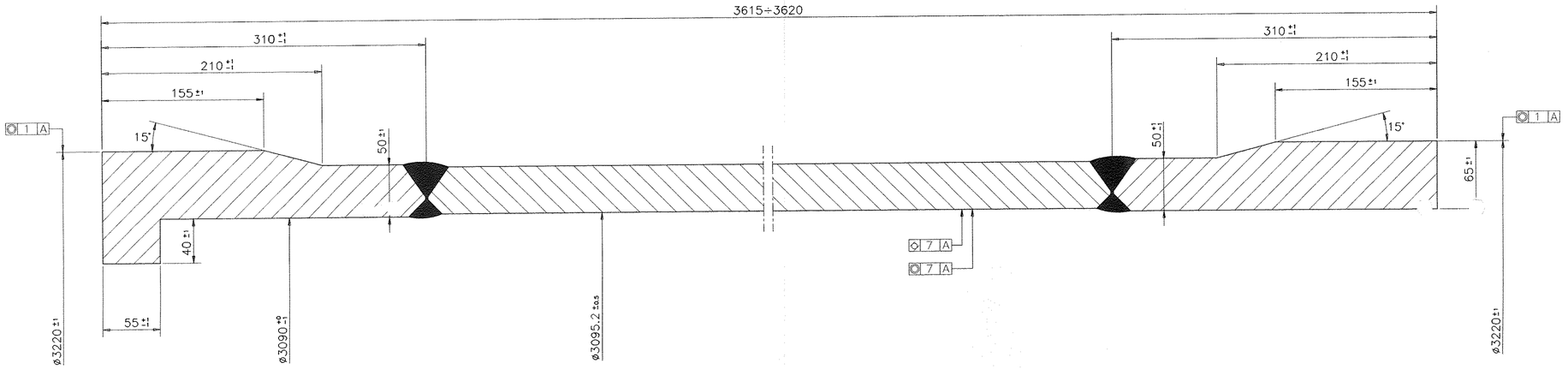

Dettaglio ②

Dettaglio ③

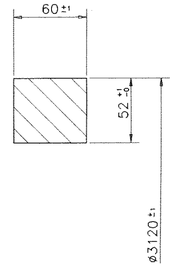

Dettaglio ④

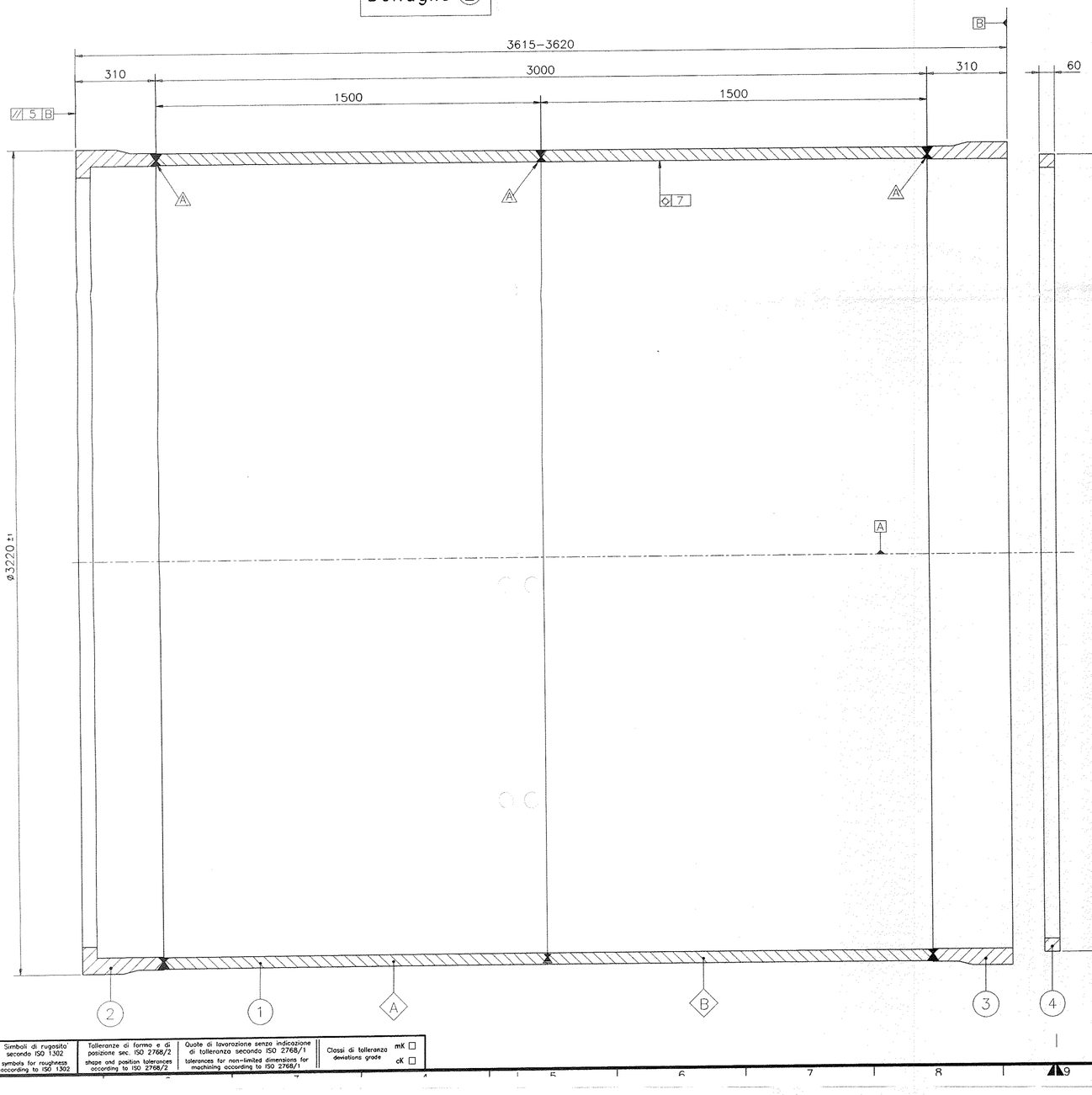

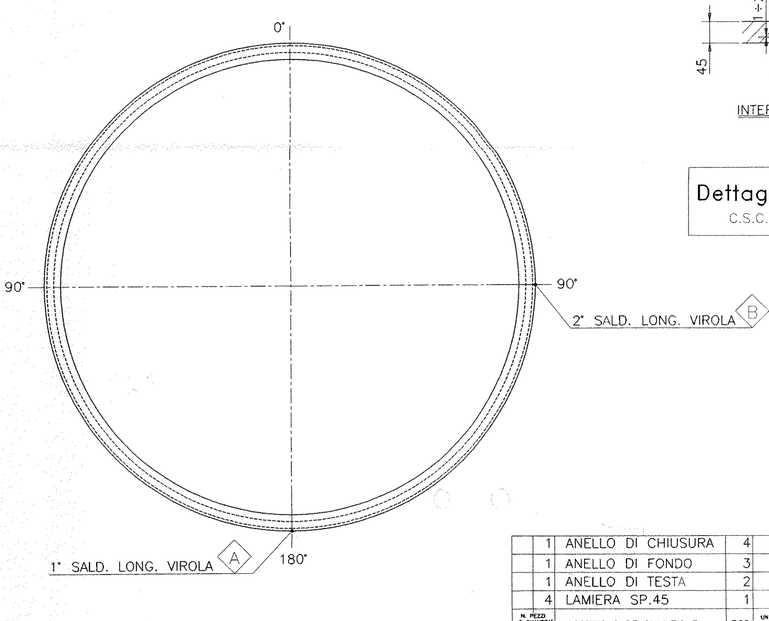

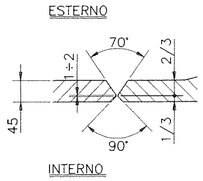

Dettaglio Saldatura A
C.S.C. WPS117.1/94 Rev.0

	1	ANELLO DI CHIUSURA	4			AL 5083-O				/	
	1	ANELLO DI FONDO	3			AL 5083-O				/	
	1	ANELLO DI TESTA	2			AL 5083-O				/	
	4	LAMIERA SP.45	1			AL 5083-H111				/	
N. PEZZI O QUANTITA' RIFERITA A 1 ESEC.		OGGETTO O DENOMINAZIONE	POS.	UNITA' MISURA QUANT.	DIMENSIONI-DISEGNO MODELLO-STAMPO	CAT CO	TIPO E QUALIT.	SIMBOLO NUMERICO	CAT GQ	PESO GREZZO KG.	PESO FINITO KG.

Rev rev.	St. st.	Sc. sc.	Descrizione kind of revision	Preparato prepared	Controllato checked	Verificato checked	Verificato checked	Verificato checked	Approvato approved	Data date
A			REVISIONATO DISEGNO							02.02.98
0										21.06.96

Identificazione File : 72731ABA.DWG

Progetto/project: BABAR

Cliente/client: INFN

Commessa job no.	Emittente issued by	Tipo doc. doc. type	Form. size	Scala scale	Derivato da derived from	Rev. rev.
0004EM	PMA/CRSP		A1			

ANSALDO
Ansaldo Energia s.p.a.

Informazioni strettamente riservate, di proprieta' Ansaldo Energia s.p.a., da non utilizzare per scopi diversi da quelli per cui sono state fornite.
Confidential information, property of Ansaldo Energia s.p.a., not to be used for any purpose other than that for which it is supplied

Titolo title: GREZZO PER CILINDRO DI SUPPORTO MAGNETE

Codice struttura product breakdown structure	Identificativo/document no.	Rev./rev.	Foglio sheet	Segue fg. foll. sheet	Di of
	620RM07273	0 A	1	/	1

CED

Simboli di rugosita' secondo ISO 1302 symbols for roughness according to ISO 1302	Tolleranze di forma e di posizione sec. ISO 2768/2 shape and position tolerances according to ISO 2768/2	Quote di lavorazione senza indicazione di tolleranza secondo ISO 2768/1 tolerances for non-limited dimensions for machining according to ISO 2768/1	Classi di tolleranza deviations grade mK ☐ cK ☐

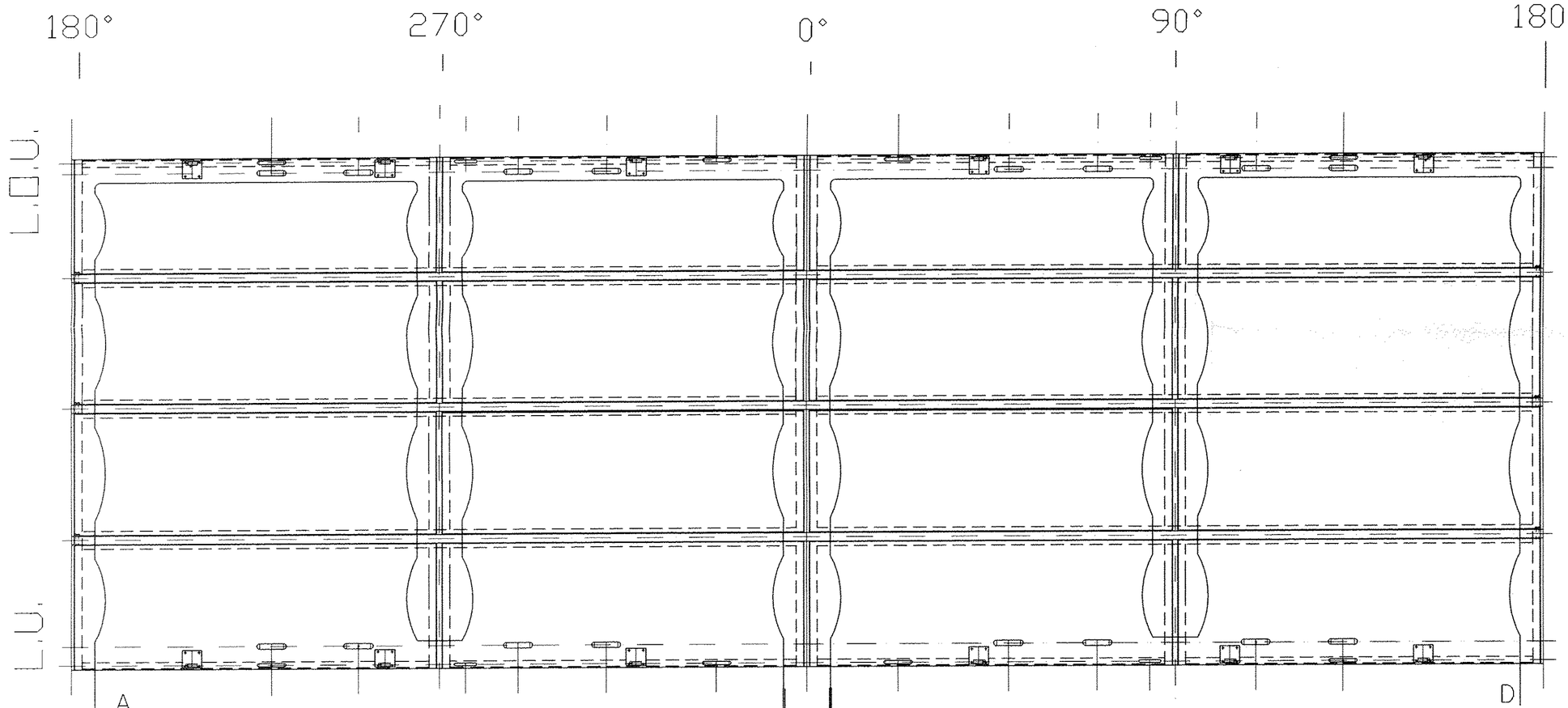

SEZ.A-A

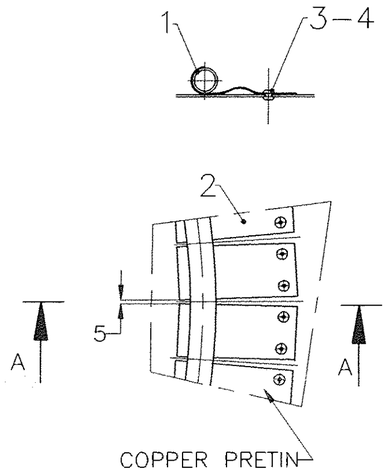

A
INGRESSO IDRAULICO
PIPING INLET

D
INGRESSO IDRAULICO
PIPING INLET

B C
USCITE IDRAULICHE
PIPING OULET

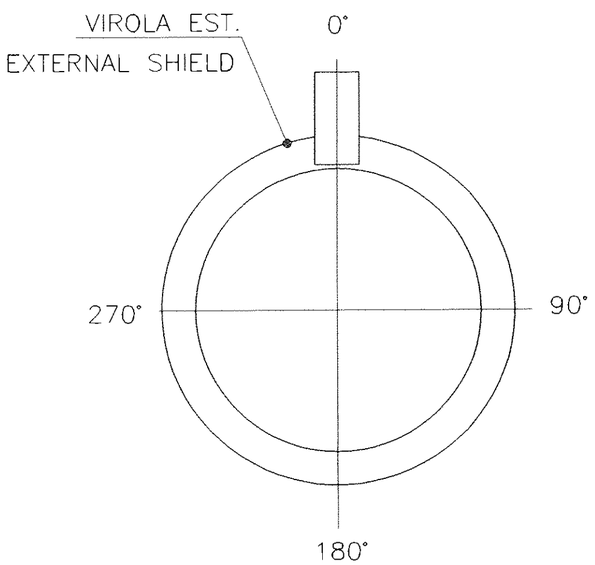

PER I COLLEGAMENTI IDRAULICI VEDI DISEGNO 620RM07242/F2
FOR IDRAULIC CONNECTION SEE DWG 620RM07242/F2

	850	RONDELLE PIANE WASHER	4		ø10xø5.4x1		OT					/
	425	PIATTINE PLATES	3		50x0.5x150		CU					/
	850	RIVETTI RIVETS	2		ø4.8x9		AL					/
	1	TUBO TUBE	1		ø12x1x28000		CU					/
N. PEZZI O QUANTITA' RUBRICA O ESEC 2 1		OGGETTO O DENOMINAZIONE		UN MIS E QUANT.	DIMENSIONI-DISEGNO MODELLO-STAMPO	CAT CQ	TIPO E QUALIT.	SIMBOLO NUMERICO		CAT GQ	PESO GREZZO KG.	PESO FINITO KG.

Rev rev.	St. st.	Sc. sc.	Descrizione kind of revision	Preparato prepared	Controllato checked	Verificato checked	Verificato checked	Verificato checked	Approvato approved	Data date
A			AGGIORNATO TABELLA							20 02 98
0			PRIMA EMISSIONE							13 01 98

Identificazione File: 77211ASC.DWG

CED

Progetto/project: BABAR

Cliente/client: INFN

Commessa job no.	Emittente issued by	Tipo doc. doc. type	Form. size	Scala scale	Derivato da derived from	Rev. rev.
0004EM	PMA/CRSP		A2			

ANSALDO
Ansaldo Energia s.p.a.

Informazioni strettamente riservate, di proprieta' Ansaldo Energia s.p.a., da non utilizzare per scopi diversi da quelli per cui sono state fornite.
Confidential information, property of Ansaldo Energia s.p.a., not to be used for any purpose other than that for which it is supplied

Titolo title: VIROLA ESTERNA DELLO SCHERMO NUOVO IMPIANTO He

SHILD OUTER CYLINDER NEW He CIRCUIT

Codice struttura product breakdown structure	Identificativo/document no.	Rev./rev.	Foglio sheet	Segue fg. foll. sheet	Di of
	620RM07721	0 A	1	/	1

MD 00028/CAD A